MEBELSON®

**МЕБЕЛЬСОН—КОГДА ВАЖНО, ЧТОБЫ ДОМА БЫЛО ХОРОШО!**

# ШКАФ РАБОЧИЙ ПОД МОЙКУ УГЛОВОЙ L800 B500 (1 дв.)

ГАБАРИТНЫЕ РАЗМЕРЫ: 800(ш)x500(г)x820(в) мм

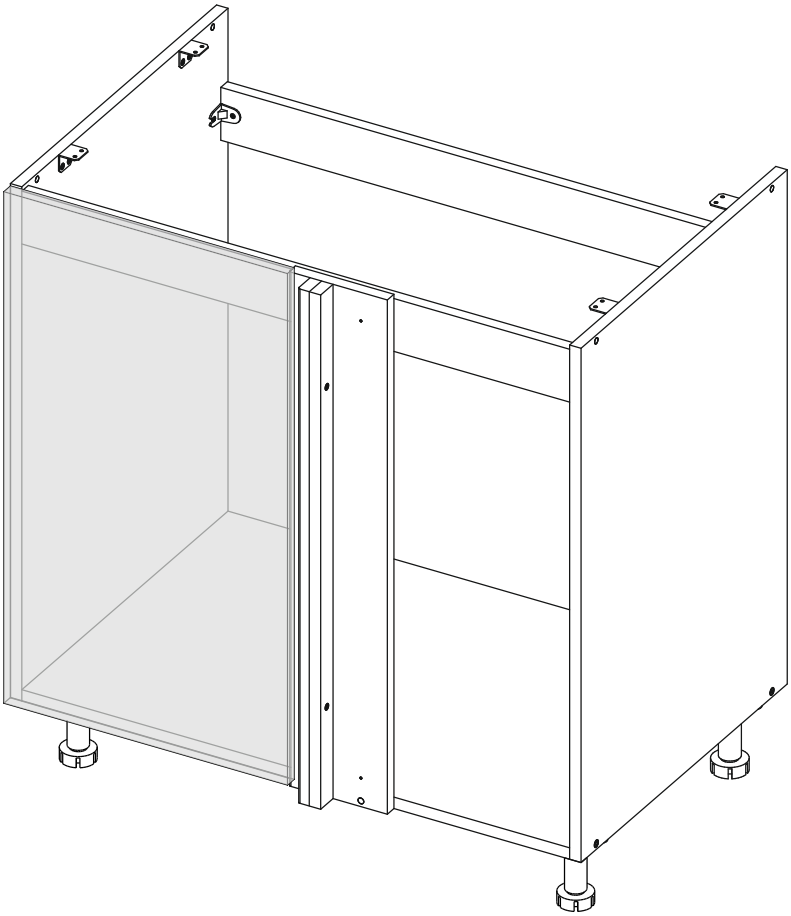

## УВАЖАЕМЫЕ ПОКУПАТЕЛИ!

Вся выпускаемая мебель поставляется в разобранном виде — это обеспечивает сохранность внешнего вида и удобство транспортировки. Упаковка должна быть надёжно защищена от ударов, влаги и загрязнений.

## ПЕРЕД СБОРКОЙ ОБЯЗАТЕЛЬНО!

- Ознакомьтесь с инструкцией по сборке и правилами эксплуатации (их несоблюдение аннулирует гарантию)
- Подготовьте необходимые инструменты
- Проверьте комплектность.

**Удмуртская Республика, д. Пирогово, ул. Торговая, д. 15** **8-3412-62-37-34** **www.mebelson.ru** **vk.com/mebelsonmarket**

**vkvideo.ru/@mebelsonmarket** **Официальный канал Фабрики Мебели MEBELSON**

**ПРИМЕЧАНИЯ**

1. Мебель изготавливается из ЛДСП и ДСП I и I/II сортов. Незначительные дефекты на невидимых участках деталей допустимы и не считаются браком.
2. Изготовитель вправе вносить конструктивные изменения, не влияющие на качество изделия, без уведомления в паспорте.
3. Оттенки цветов и текстура материалов (ЛДСП, ПВХ-плёнка, ткань и др.) могут незначительно отличаться от изображений на сайте или в каталоге, особенно при комплектации из разных производственных партий.

**ГАРАНТИЯ ИЗГОТОВИТЕЛЯ**

Срок гарантии: 12 месяцев с даты покупки.

Претензии по качеству и комплектности принимаются в пределах гарантийного срока при наличии:
1. Части упаковки с этикетками (номер партии, ростер) или их фотографии;
2. Фотографий распакованной продукции с обнаруженным браком;
3. Фото узлов и деталей — если брак выявлен до или в процессе сборки.

**Не подлежат гарантии:**
Повреждения при самостоятельной транспортировке или сборке;
Нарушение условий эксплуатации;
Сколы, царапины, вздутие ЛДСП, расслоения и прочие дефекты, возникшие по вине потребителя.
Замена негарантийных деталей осуществляется за дополнительную оплату.

**Получить расширенную гарантию**, сканируй QR- код

**ПРАВИЛА ЭКСПЛУАТАЦИИ**

**! Важно: во избежание опрокидывания мебели и несчастных случаев — закрепите изделие к стене. Выбор крепежа зависит от материала стены. Производитель может не комплектовать изделие фурнитурой для крепления к стене.**

**Общие рекомендации:**
1. Следуйте последовательности сборки, указанной в инструкции.
2. Используйте мебель только по назначению.
3. Располагайте изделие не ближе 50 см от отопительных приборов и сырых стен.
4. Температура в помещении: от +8°C до +50°C.
5. Относительная влажность: 45–70%.
6. Избегайте попадания прямых солнечных лучей и атмосферных осадков.
7. Пыль удаляйте мягкой сухой тканью (фланель, войлок и пр.).
8. Для чистки используйте мягкие чистящие средства или слабый мыльный раствор. После — вытирайте насухо.
9. При попадании влаги немедленно протрите поверхность сухой тканью.
10. При ослаблении крепежа — подтяните винты и болты.
11. При трансформации мебели избегайте рывков и перекосов. Смазывайте механизмы при необходимости.
12. После сборки мебель может сохранять лёгкий запах материалов в течение 3 недель.

**Как уменьшить запах:**
Мягкая мебель – пропылесосьте и регулярно проветривайте комнату.
Корпусная мебель – протрите влажной тканью с мягким моющим средством, затем вытрите насухо.
Проветривайте помещение 3–4 раза в день, открыв все дверцы и ящики.

**КАТЕГОРИЧЕСКИ ЗАПРЕЩАЕТСЯ:**
1. Ударять по мебели, ронять или передвигать на ней тяжёлые предметы.
2. Касание поверхности мебели горячими предметами.
3. Длительное воздействие влаги.
4. Контакт с кислотами, щелочами, растворителями и другой агрессивной химией.
5. Использование агрессивных чистящих средств.

# ШКАФ РАБОЧИЙ ПОД МОЙКУ УГЛОВОЙ
# L800 B500 (1 дв.)

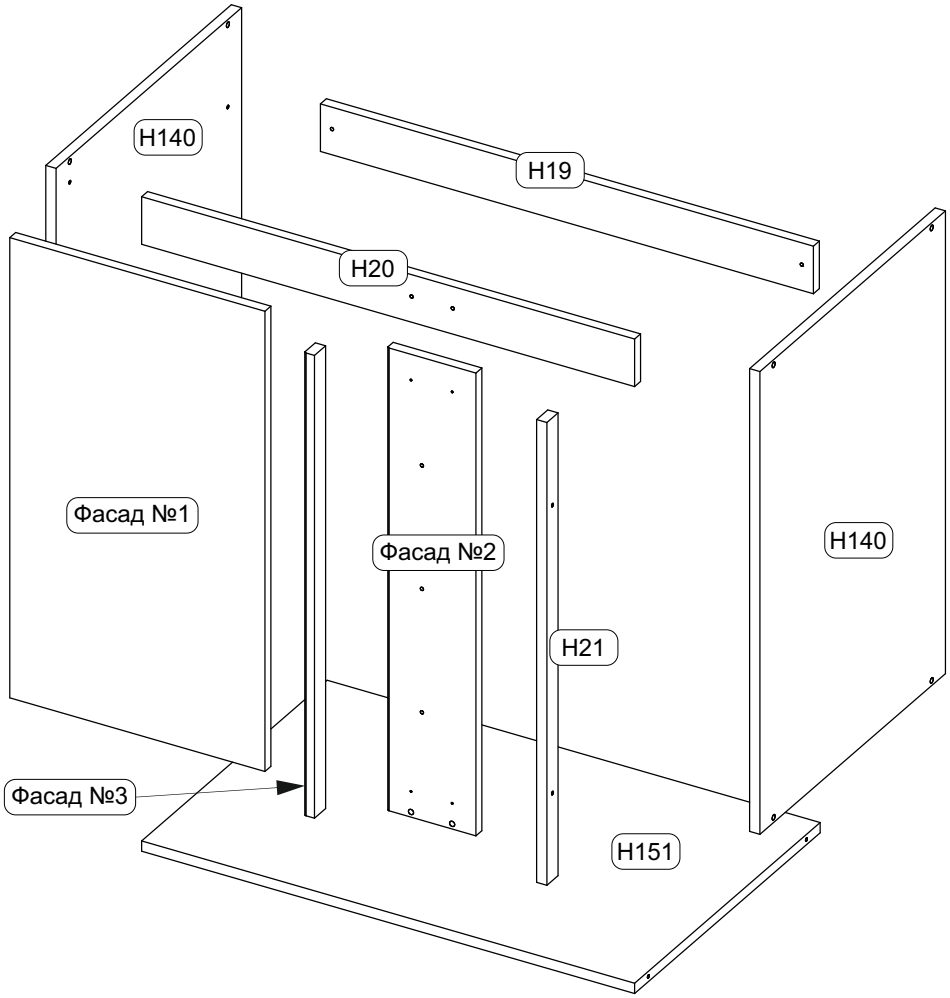


H140 720x500x16 (2 шт.) H151 767x500x16 (1 шт.) H19 767x74x16 (1 шт.) H20 767x74x16 (1 шт.)
H21 720x30x16 (1 шт.)

**Фасад №1 левый** 07; 07.1; 07.3 716x397x16 (1 шт.)
**Фасад №1 правый** 07; 07.2; 07.4 716x397x16 (1 шт.)

**Фасад №2** 19 720x138x16 (1 шт.)
**Фасад №3** 20 720x30x16 (1 шт.)

# ВАРИАНТЫ СБОРКИ:

**Правое расположение фасада (R)**

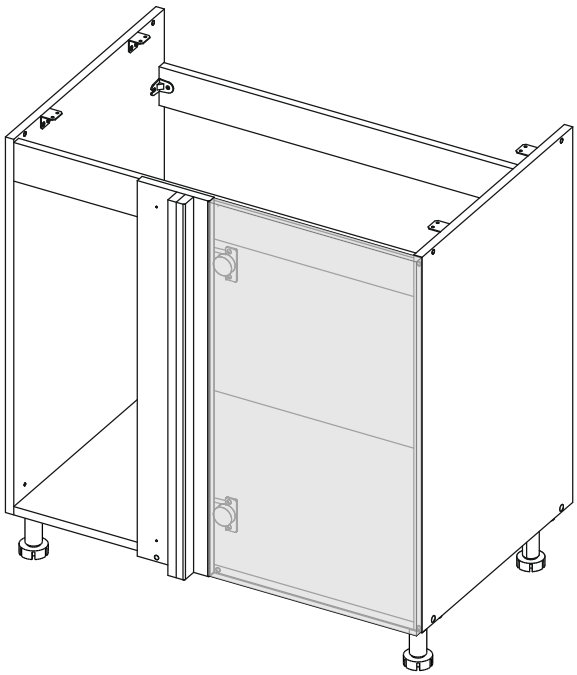

**Левое расположение фасада (L)**

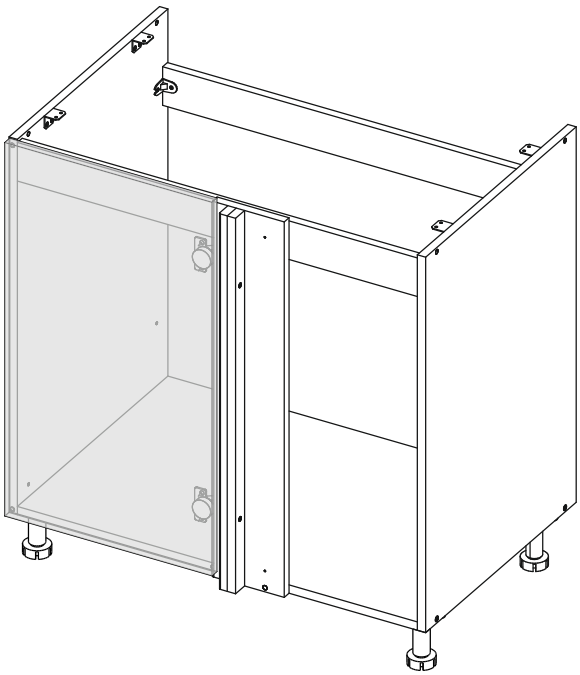

| | | | | | |
|---|---|---|---|---|---|
| **К1.1** 7шт. Саморез 4х30 | **К1.2** 32шт. Саморез 3,5х16 | **К1.4** 6шт. 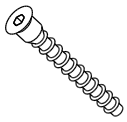 Конфирмат 7х50 | **К1.6** 1шт. 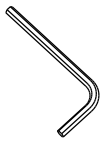 Ключ конфирматный | **К1.11** 8шт. 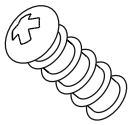 Евровинт 6,3х13 полукруглый | **К1.16** 4шт. 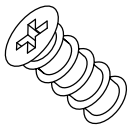 Евровинт 6,3х13 потай гол. крест |
| **К1.17** 4шт. Саморез 3,5х12 | **К2.5** 4шт. Уголок стяжки 2,16ДК | **К2.15** 4шт. 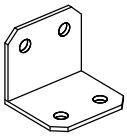 Уголок метал. малый | **К3.2** 2шт. 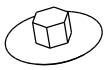 Заглушка конфирмата | **К3.3** 4шт. 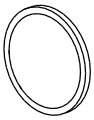 Демпфер | **К4.21** 4 компл. 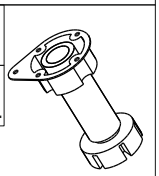 Опора 100 мм пласт. |
| **К4.24** 2шт. 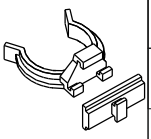 Клипса для цоколя с планкой | **К6.13** 2шт. 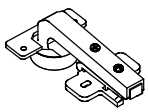 Петля 90гр. с доводчиком | | | | |

- Производитель оставляет за собой право не комплектовать наружную и внутреннюю невидимую фурнитуру, а также технологические отверстия заглушками.
- Изображение фурнитуры дает представление о ее внешнем виде и не отображает реальных размеров.
- Обратите внимание на подбор соответствующих саморезов.

## РЕКОМЕНДУЕМЫЕ ИНСТРУМЕНТЫ ДЛЯ СБОРКИ

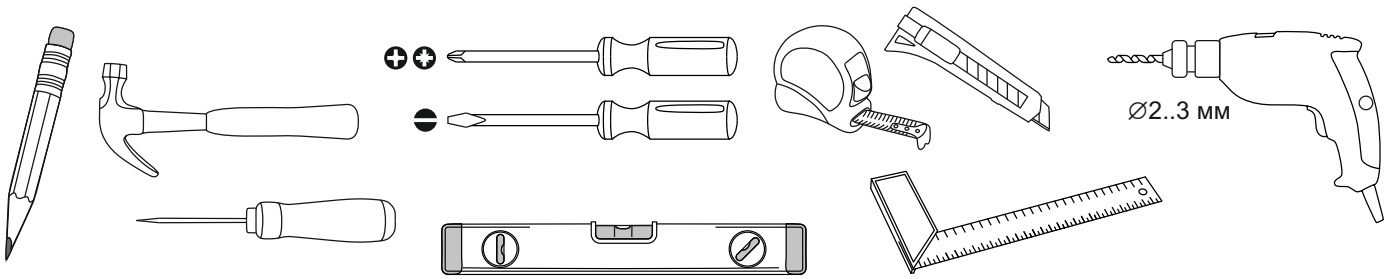


## ПОДГОТОВКА К СБОРКЕ

**Перед началом сборки необходимо:**

1. Внимательно ознакомиться с данной инструкцией.
2. Распаковать упаковки, скомплектовать детали согласно схемам и проверить наличие необходимой фурнитуры.
3. Убедиться, что номера деталей на схемах соответствуют номерам, указанным на нелицевых кромках деталей.

Во избежание повреждения поверхностей деталей рекомендуется постелить на место сборки мягкую плотную ткань или гофрокартон из упаковки.

**ВНИМАНИЕ!**
Не забивайте саморезы молотком! Нарушение этого требования может привести к снижению жесткости узлов и всей конструкции.

# R.1.

**Правое расположение фасада (R)**

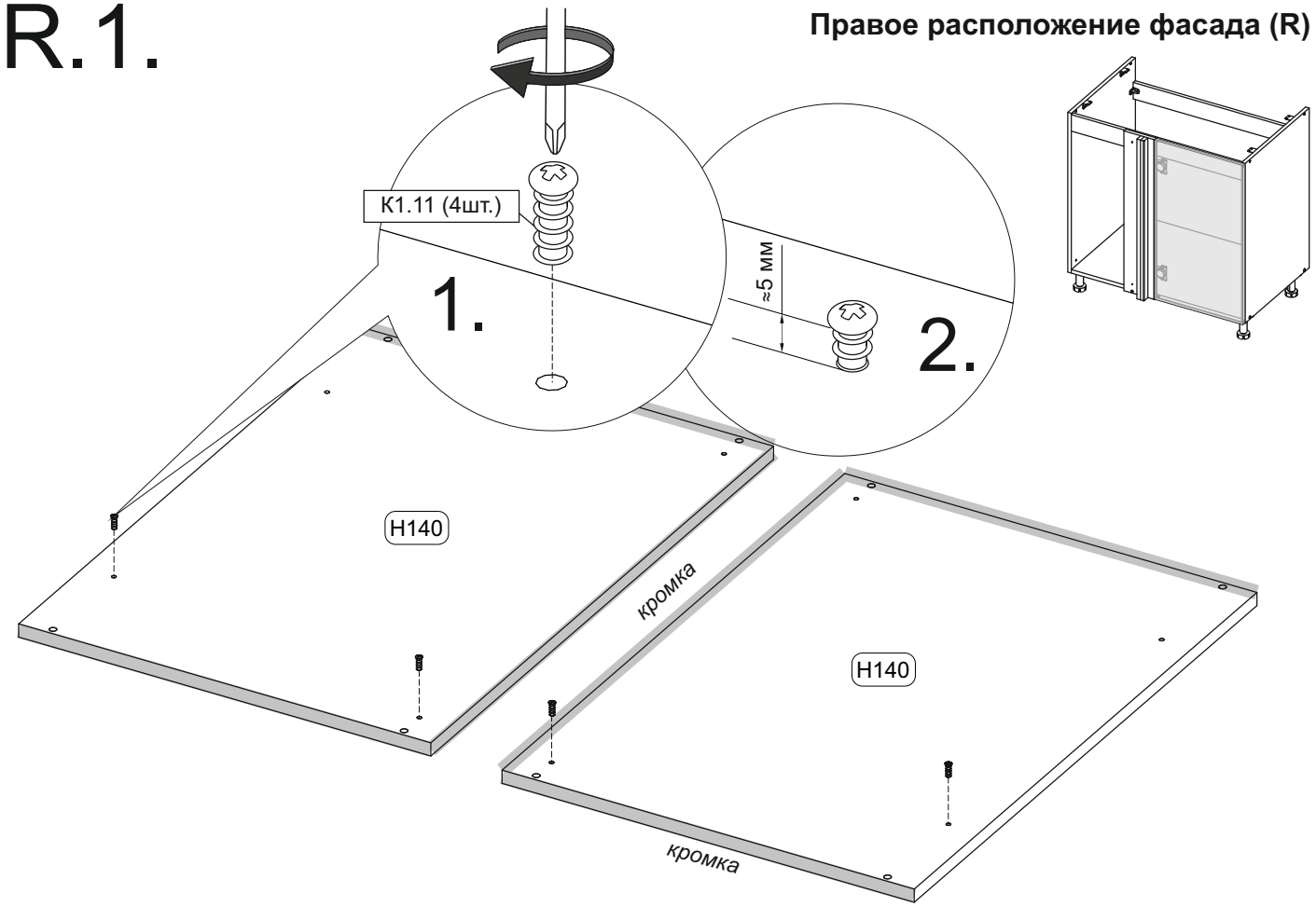

# R.2.

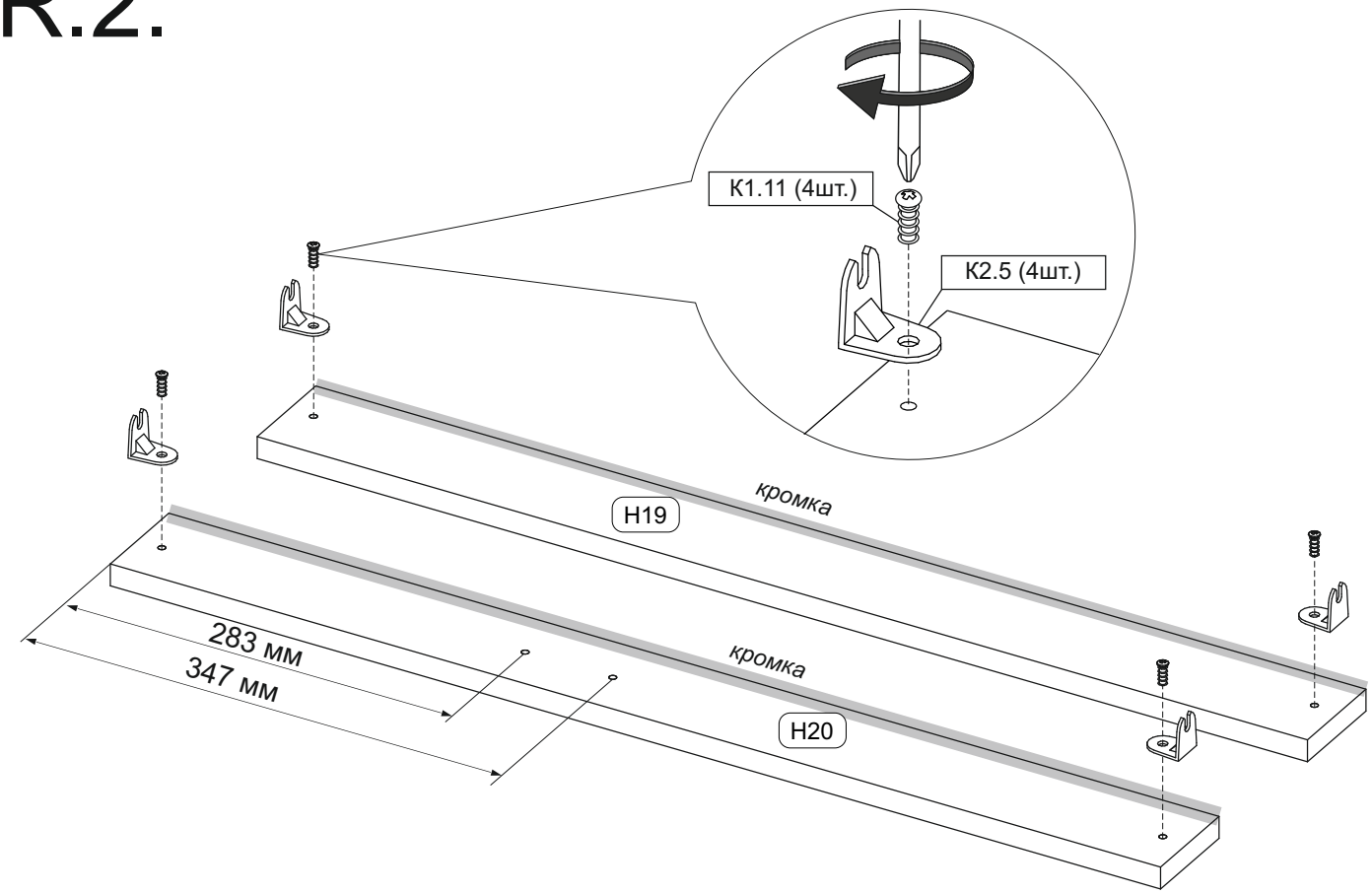
K1.11 (4шт.)
K2.5 (4шт.)
кромка
H19
283 мм
347 мм
кромка
H20

# R.3.

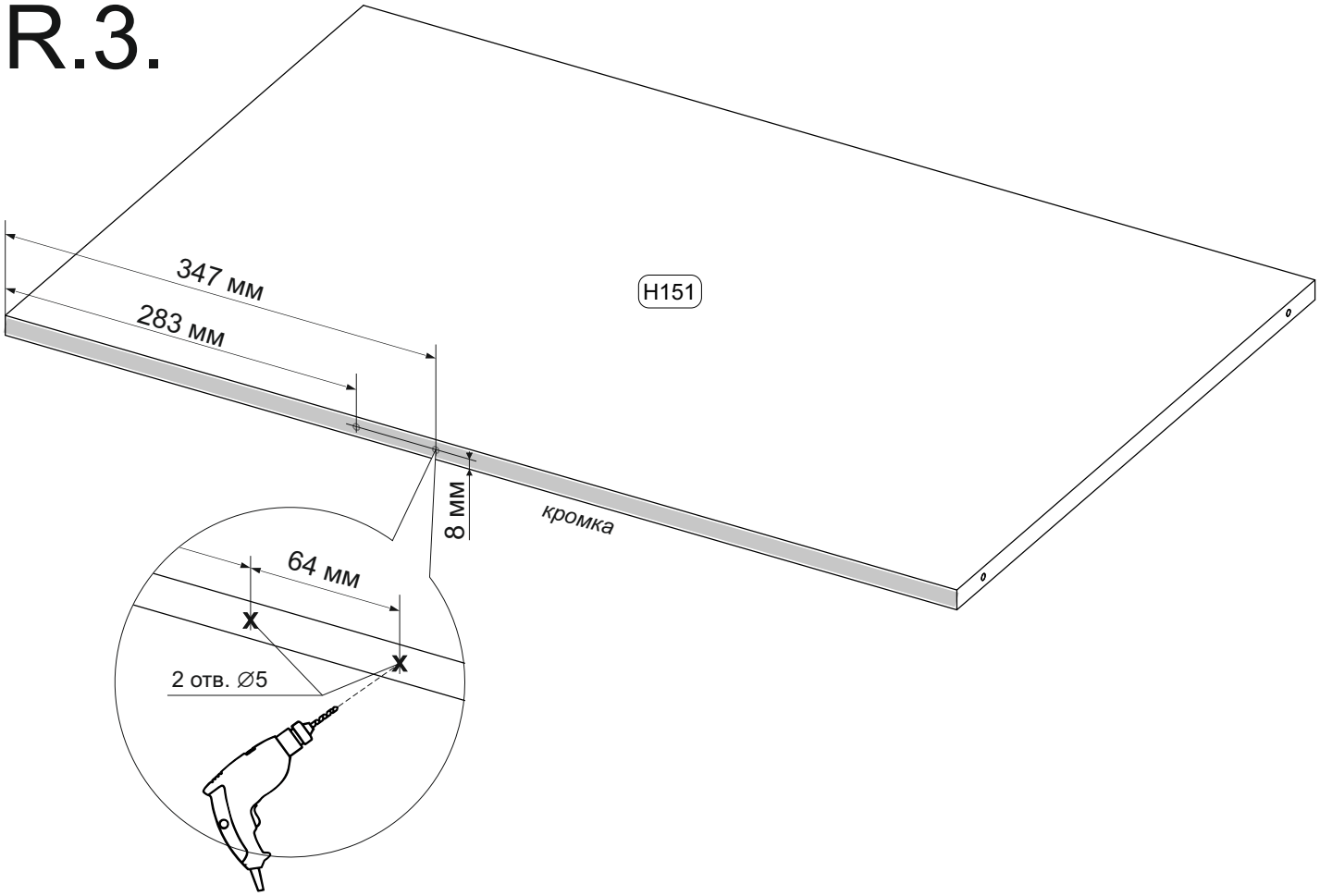
347 мм
283 мм
H151
8 мм
кромка
64 мм
2 отв. ∅5

# R.4.

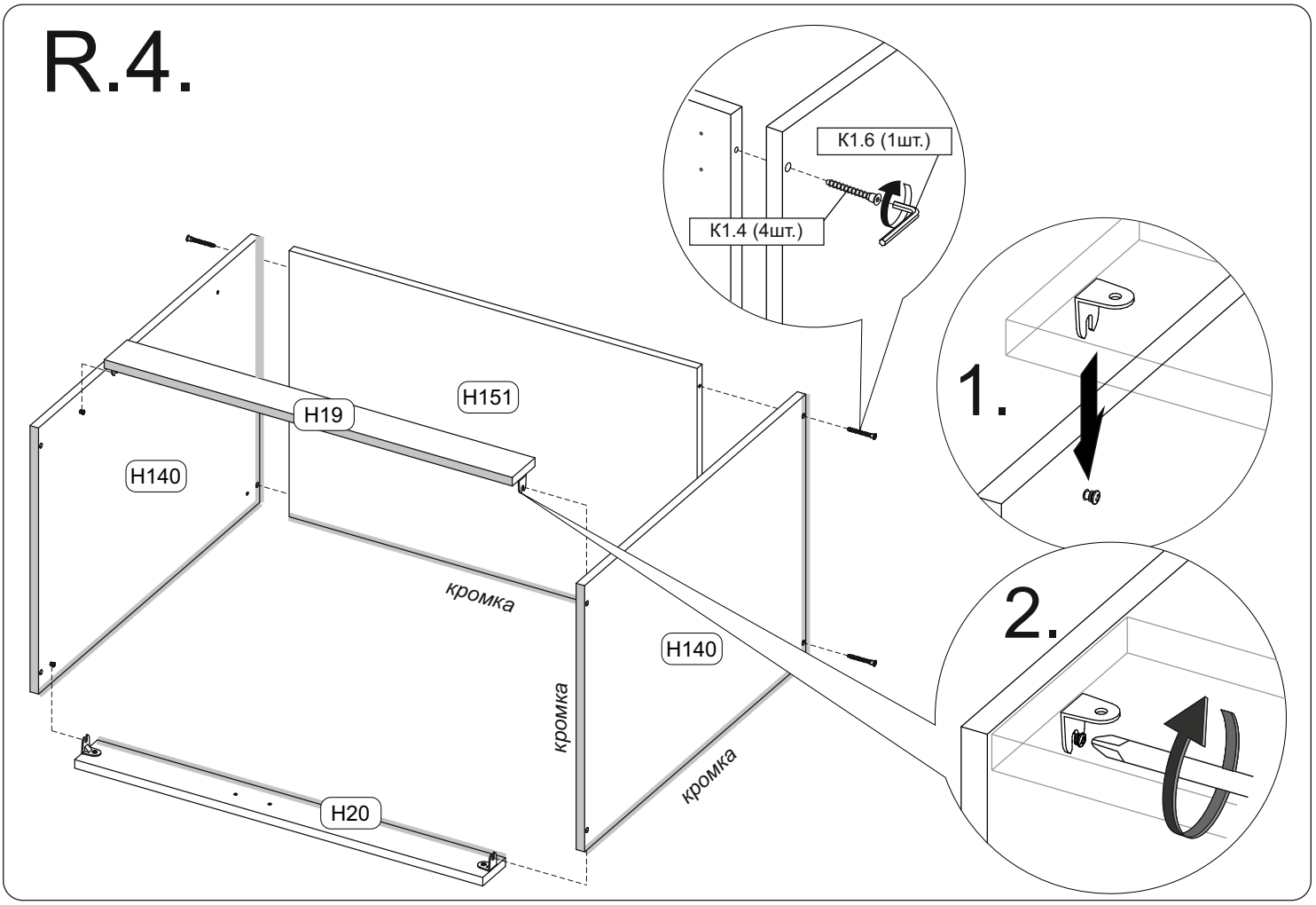
К1.6 (1шт.)
К1.4 (4шт.)
1.
2.
Н151
Н19
Н140
кромка
Н140
кромка
кромка
Н20

# R.5.

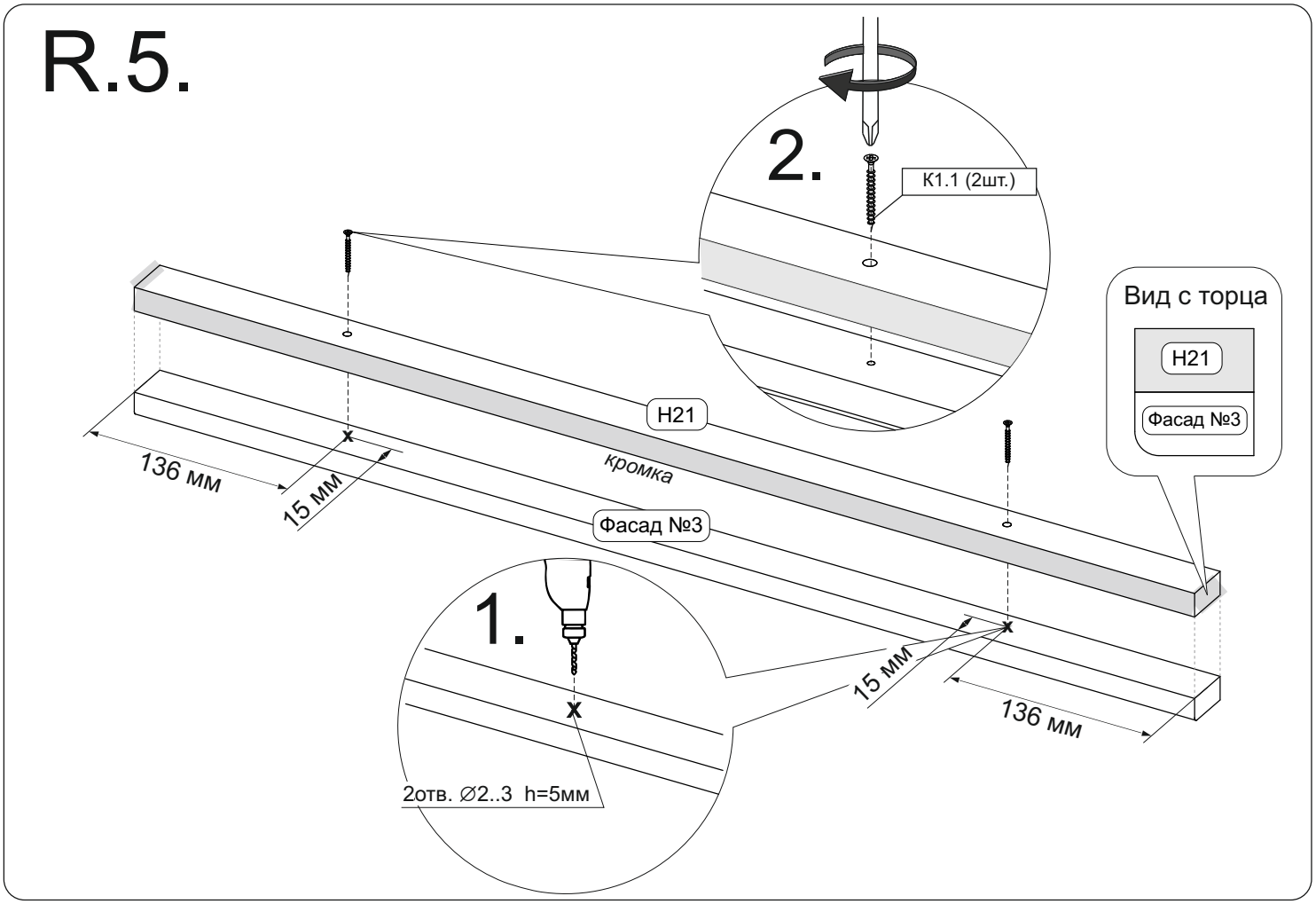
2.
К1.1 (2шт.)
Вид с торца
Н21
Фасад №3
Н21
кромка
136 мм
15 мм
Фасад №3
1.
15 мм
136 мм
2отв. ∅2..3 h=5мм

# R.6.

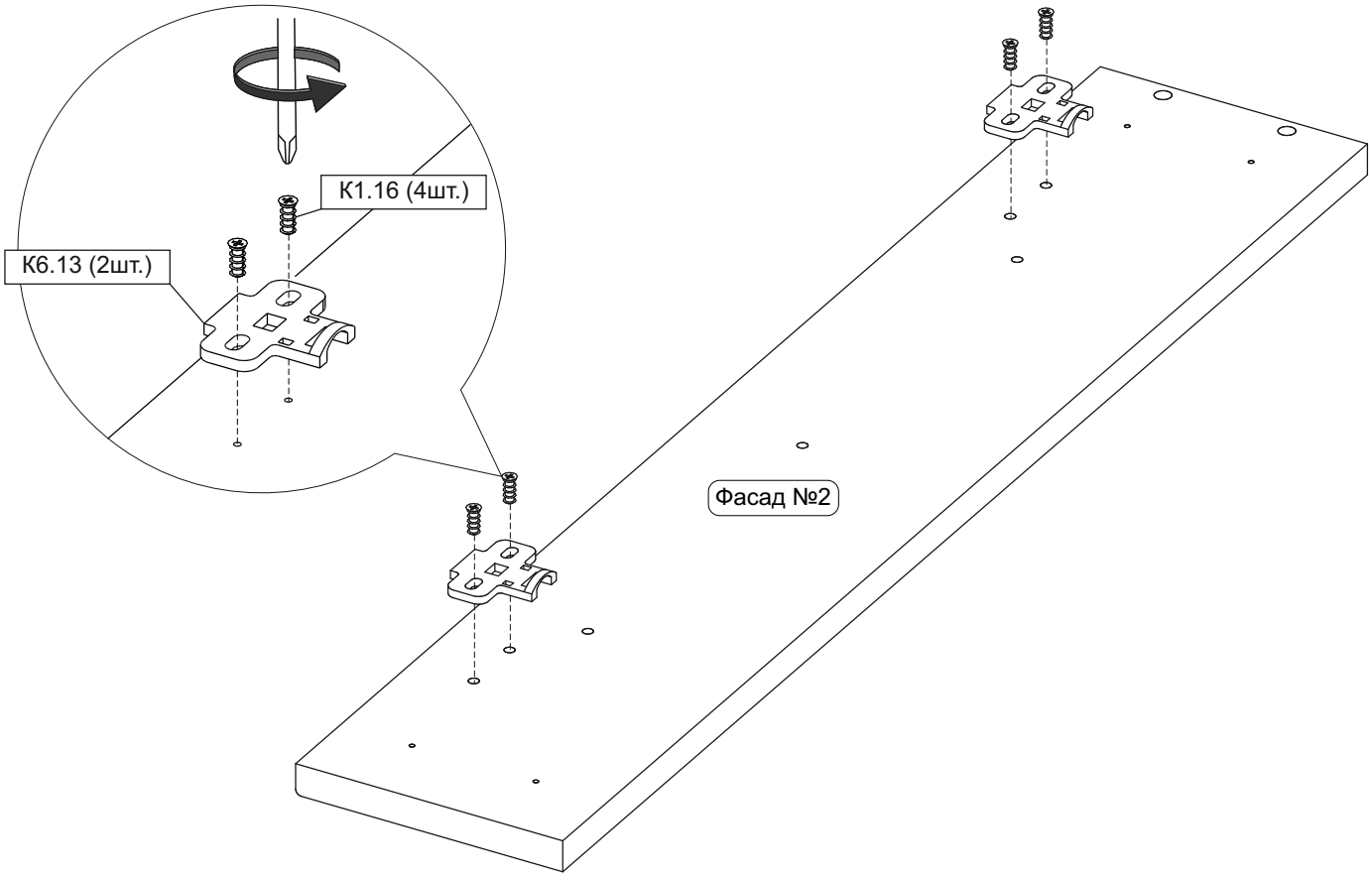
К1.16 (4шт.)
К6.13 (2шт.)
Фасад №2

# R.7.

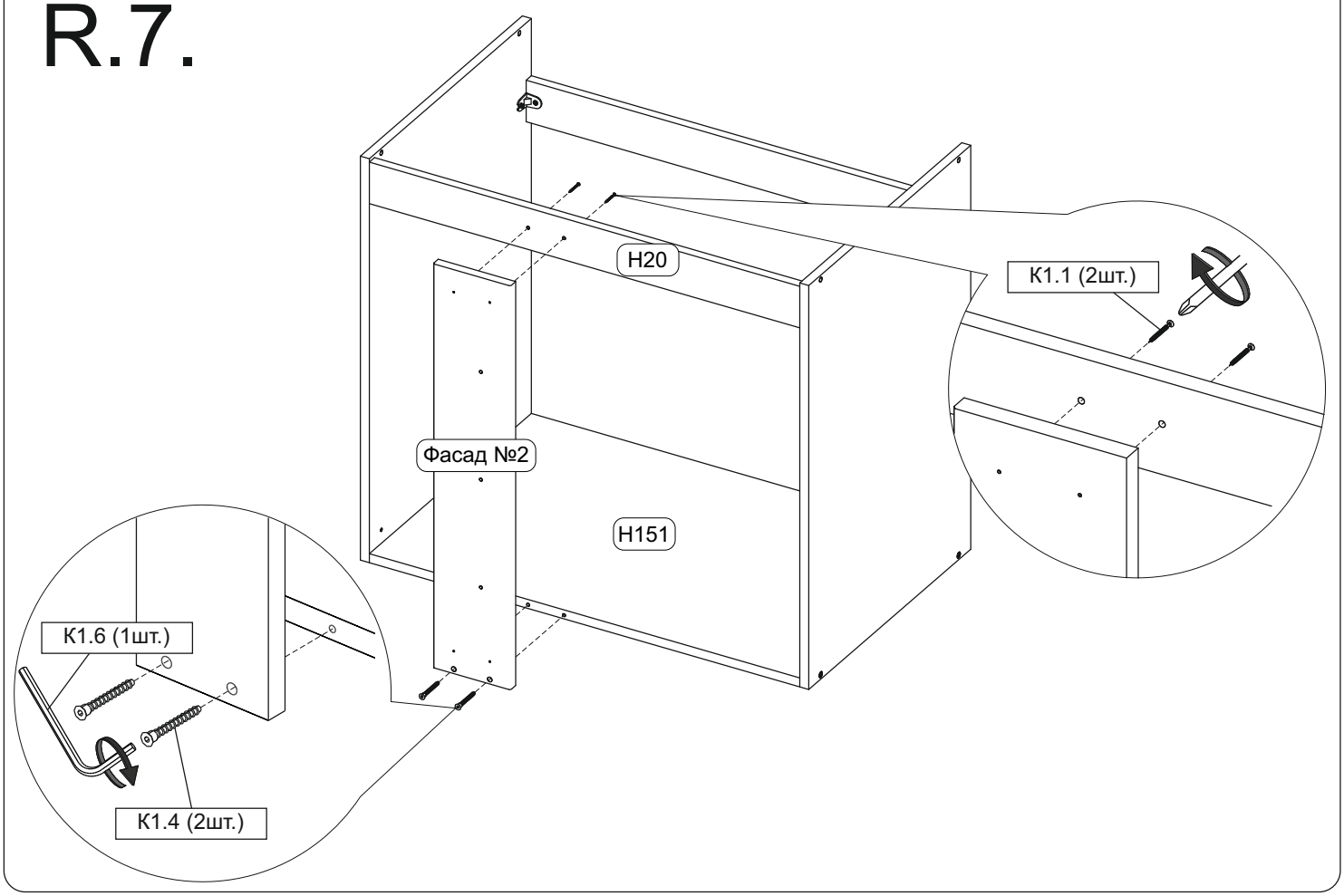
Н20
К1.1 (2шт.)
Фасад №2
Н151
К1.6 (1шт.)
К1.4 (2шт.)

# R.8.

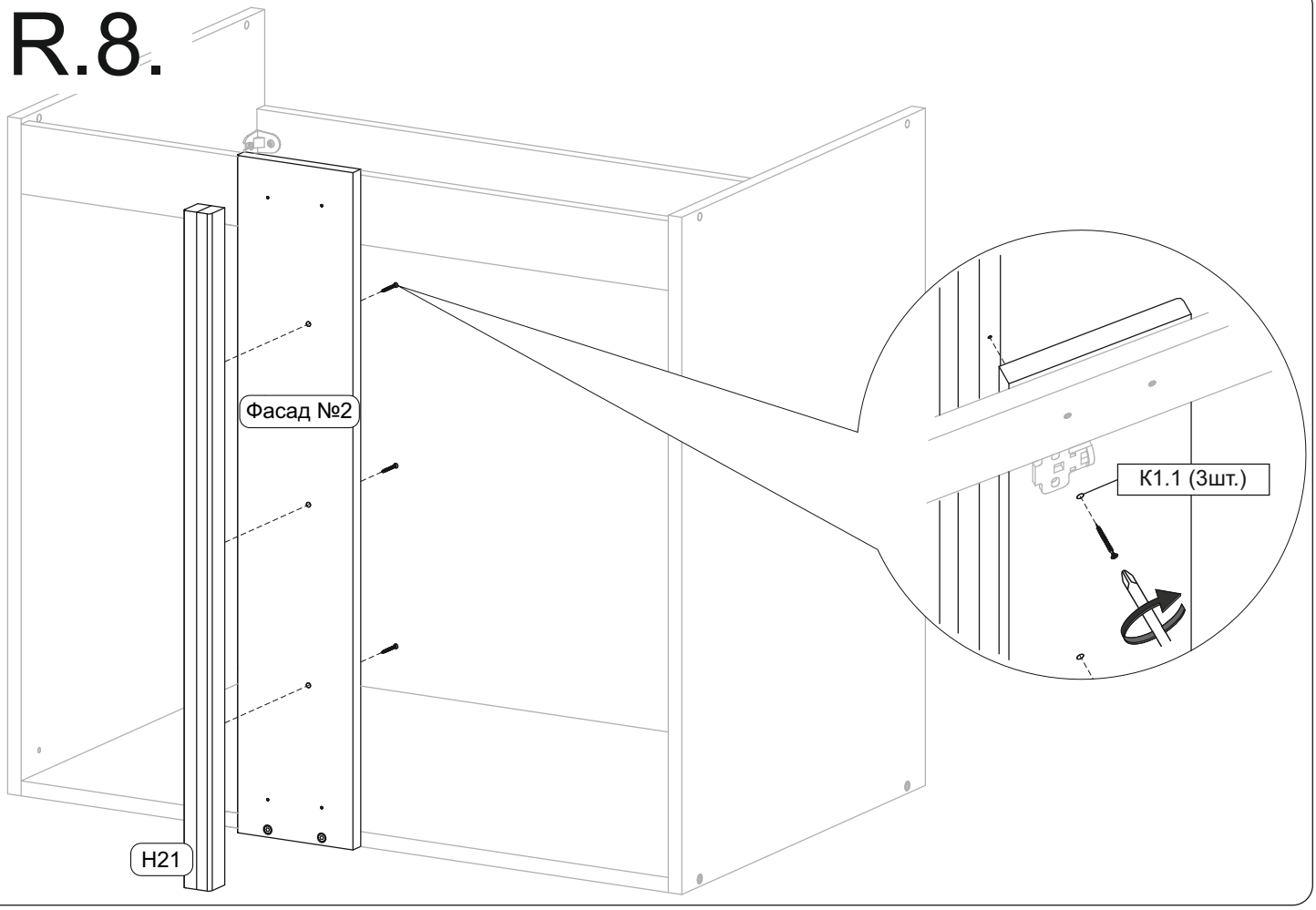


# R.9.

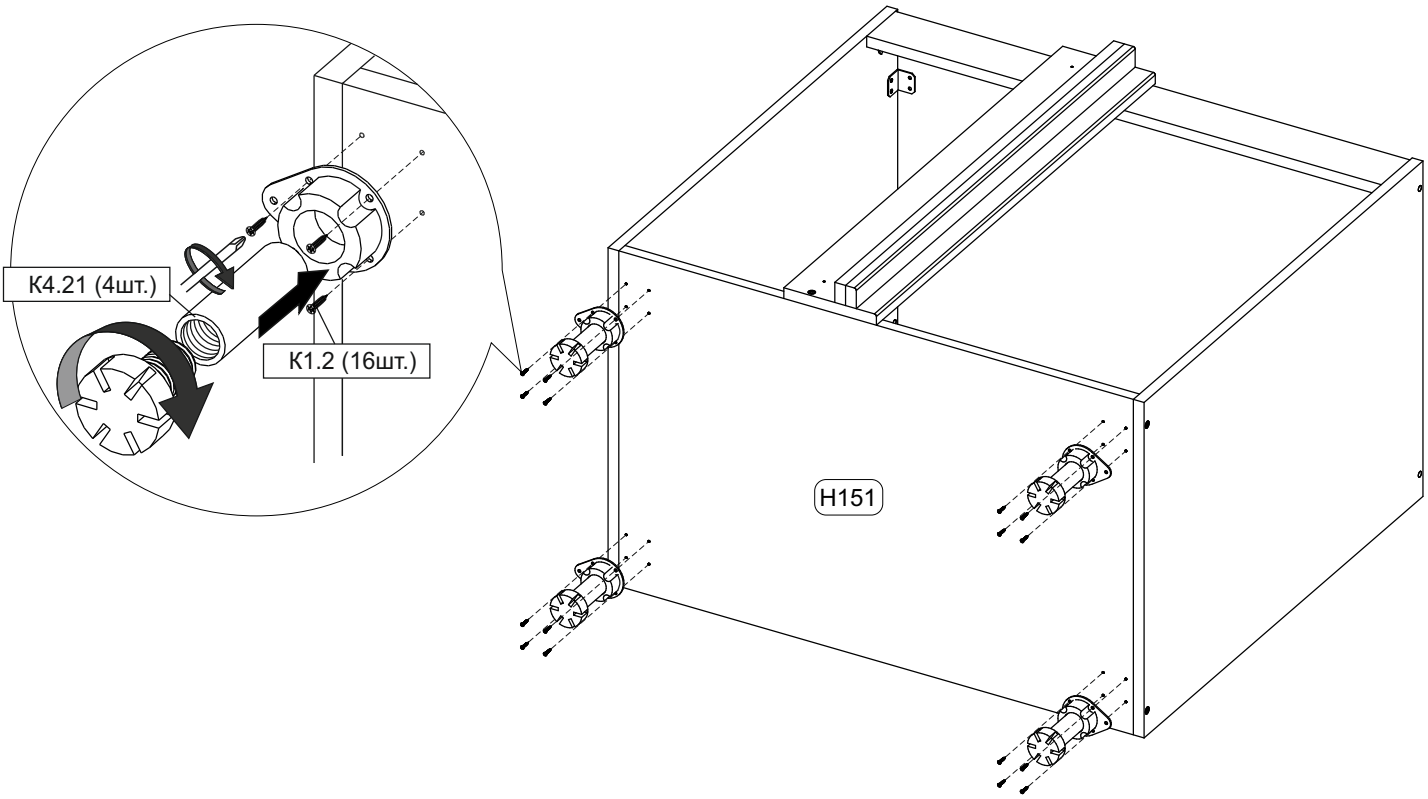

# R.10.

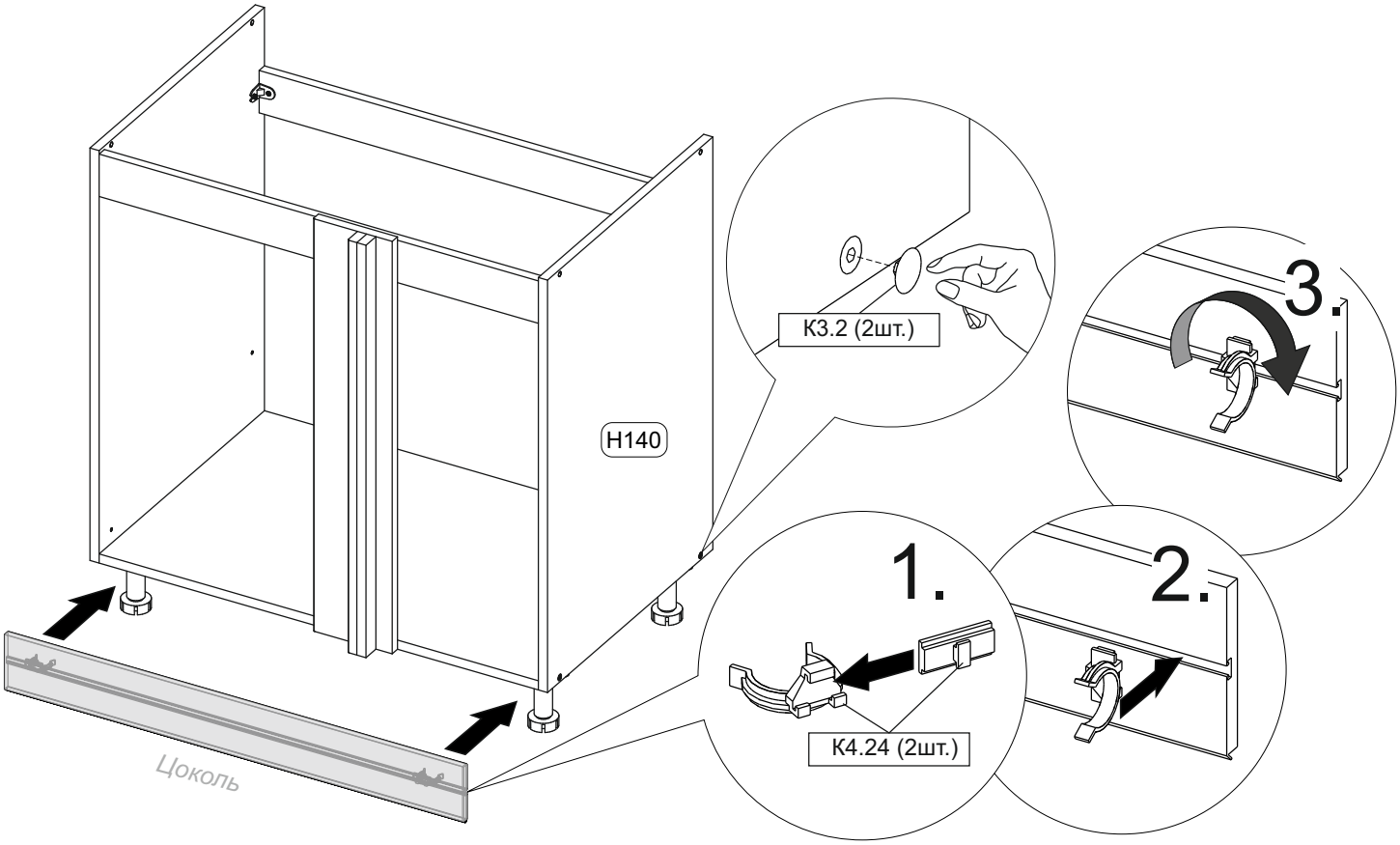


# R.11.

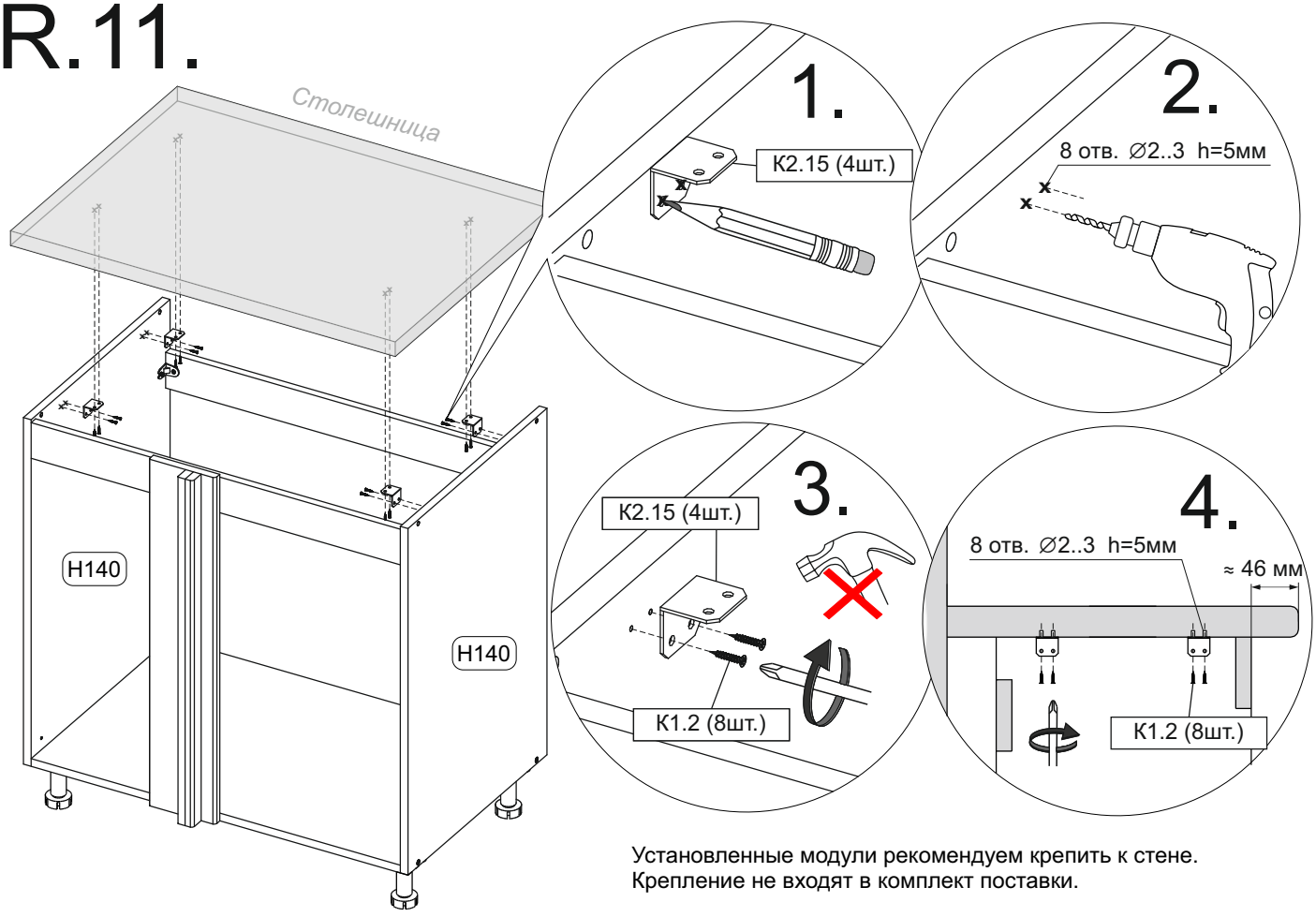


Установленные модули рекомендуем крепить к стене.
Крепление не входят в комплект поставки.

# R.12.

Перед установкой фасада определите его тип (правый или левый). При необходимости установить ручку (см. «Фасады модульной мебели для кухни»)

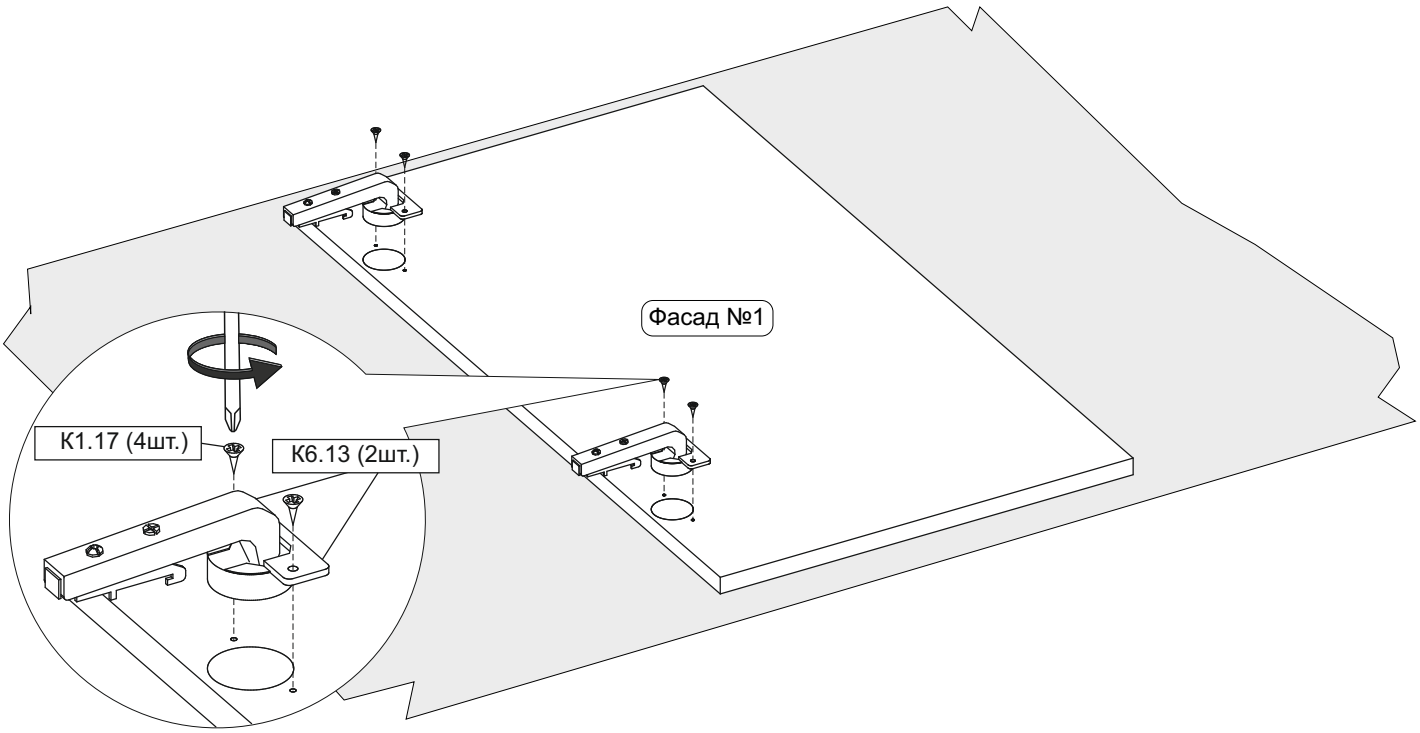


# R.13.

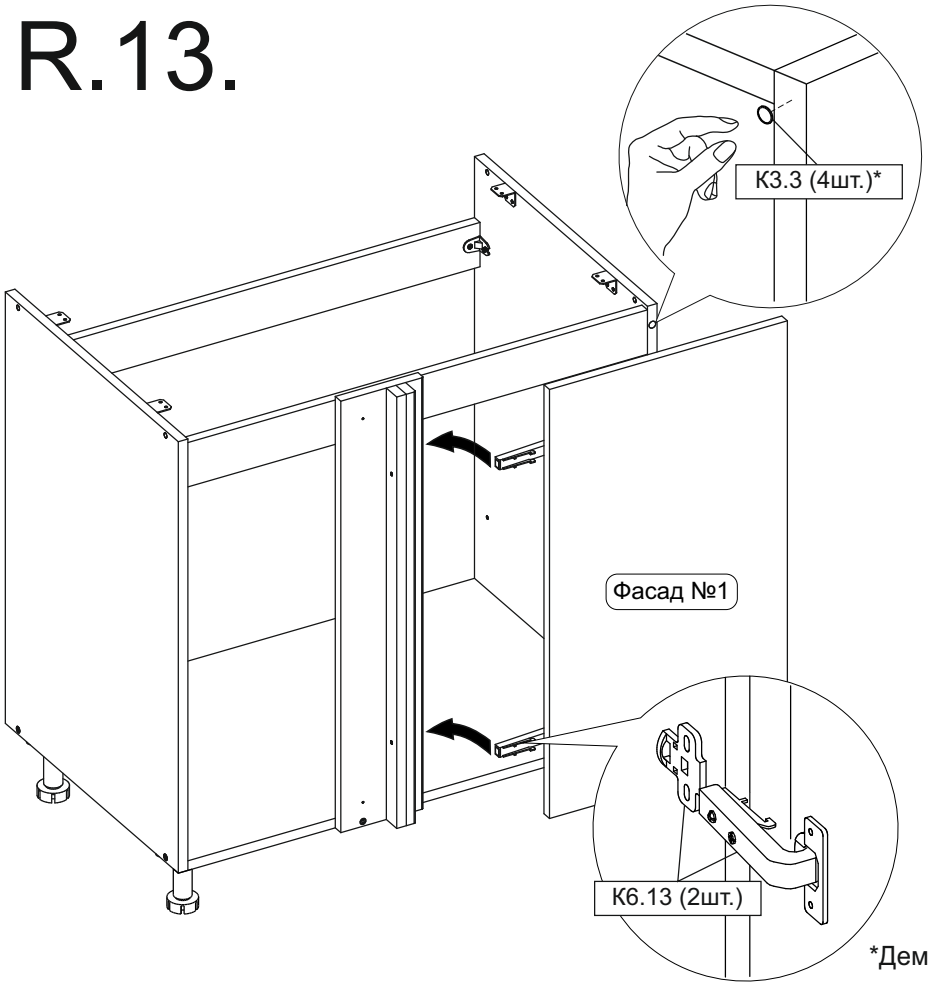


**Регулирование зазоров и положения фасада**

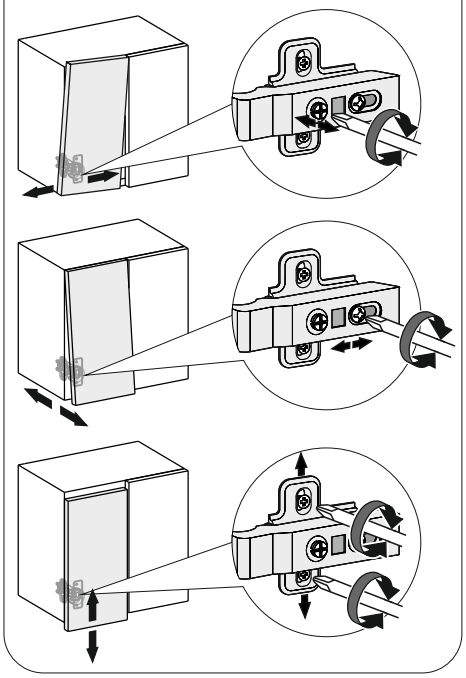

*Демпферы (К.3.3) ставить при необходимости

# R.14.

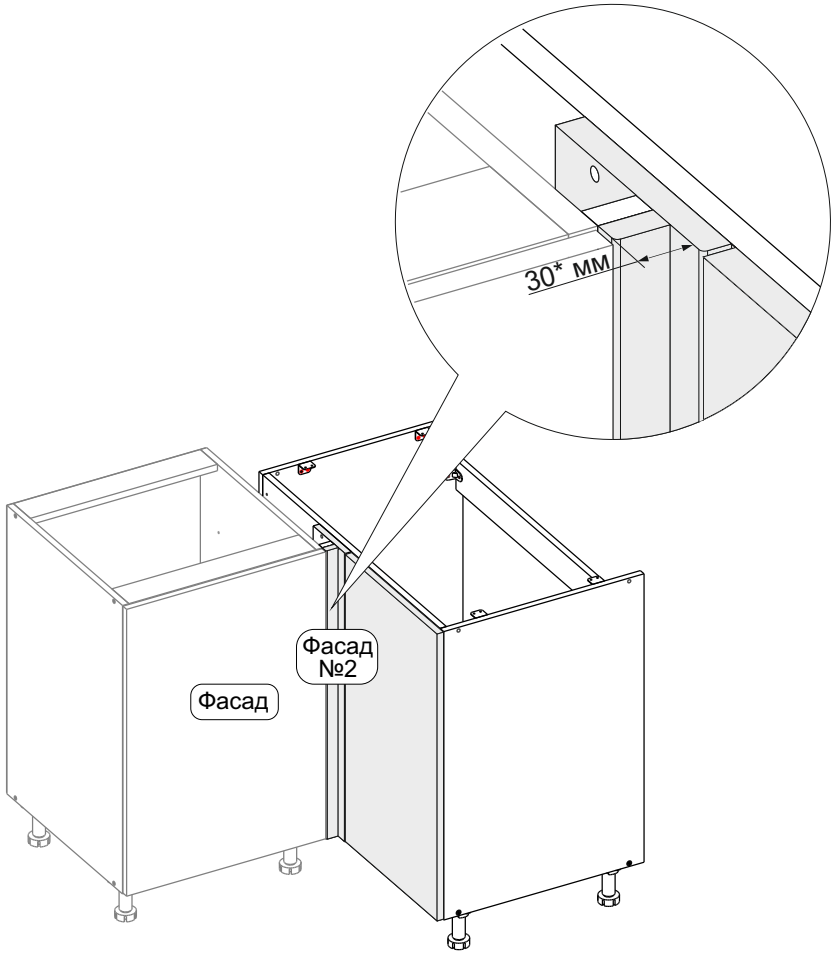


# R.15.

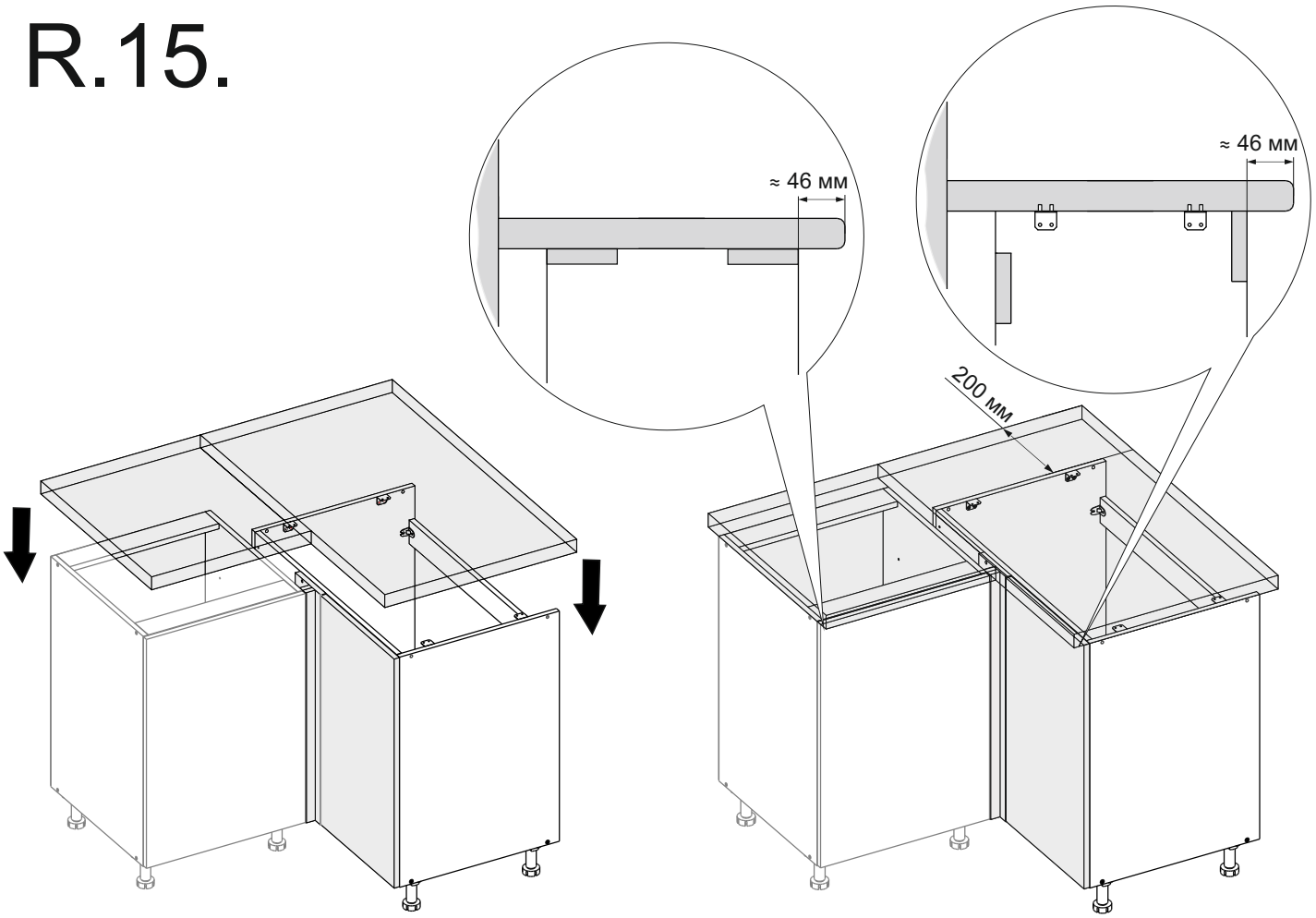

# L.1.

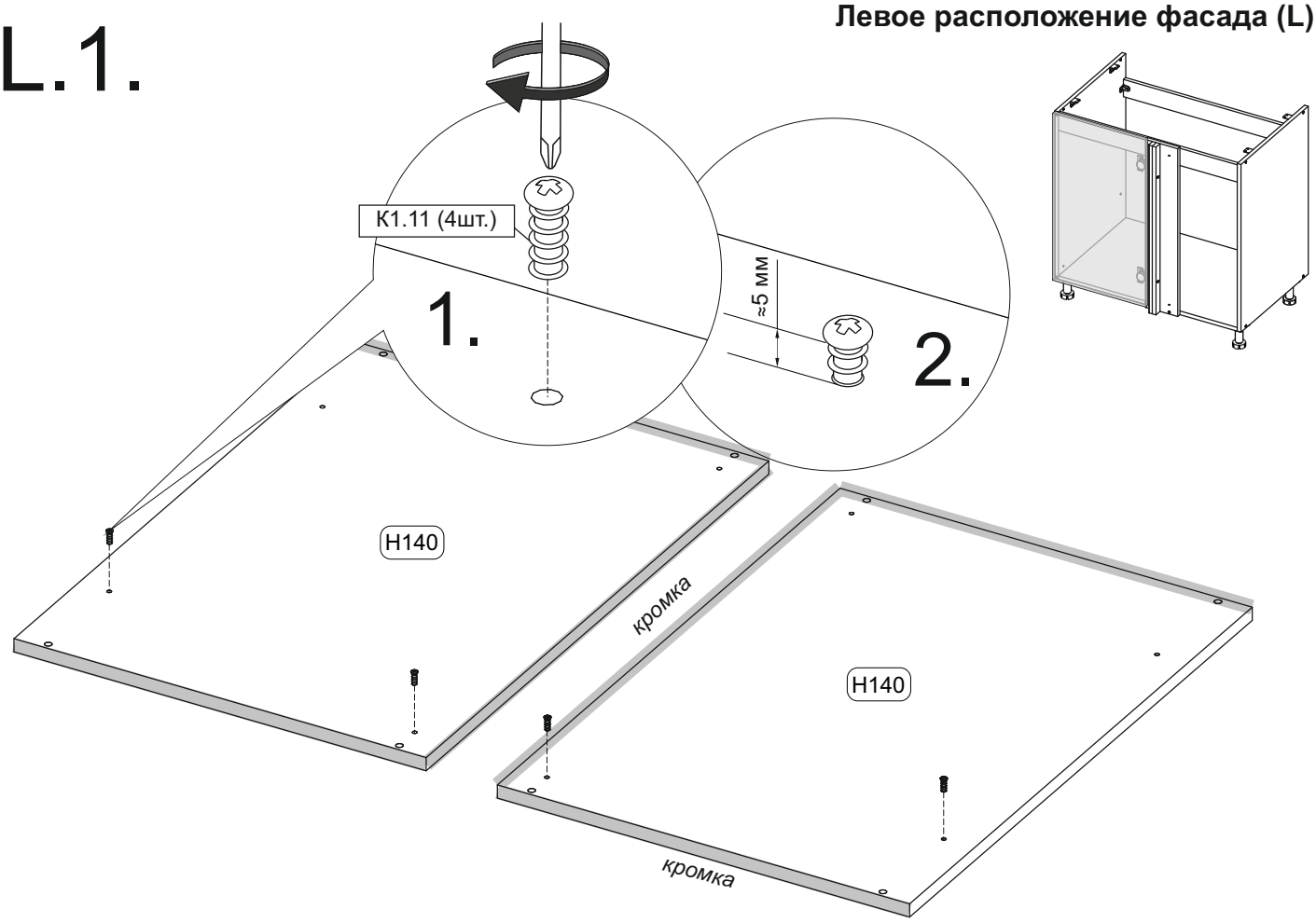
K1.11 (4шт.)
1.
≈5 мм
2.
H140
кромка
H140
кромка

# L.2.

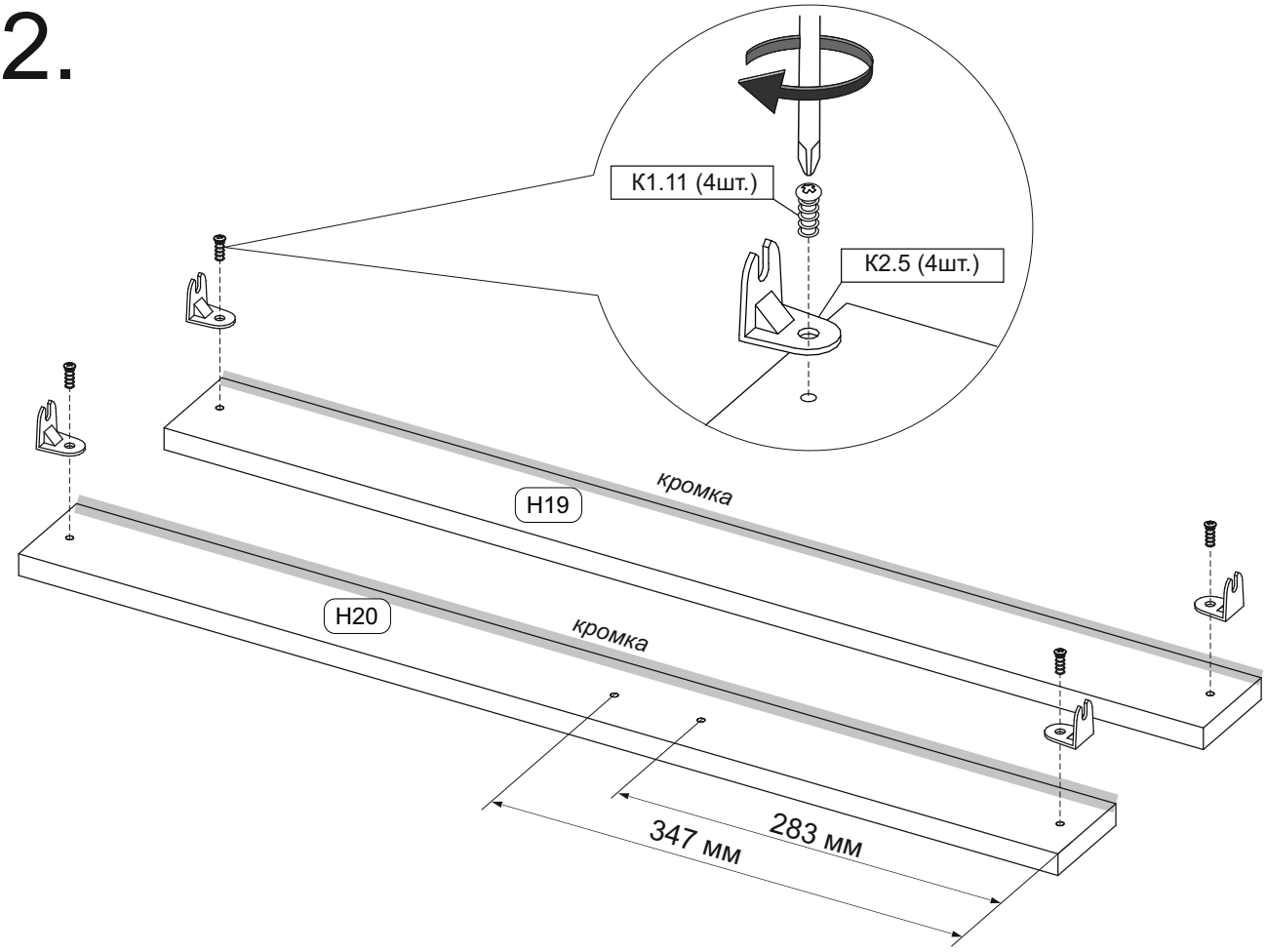
K1.11 (4шт.)
K2.5 (4шт.)
кромка
H19
H20
кромка
347 мм
283 мм

# L.3.

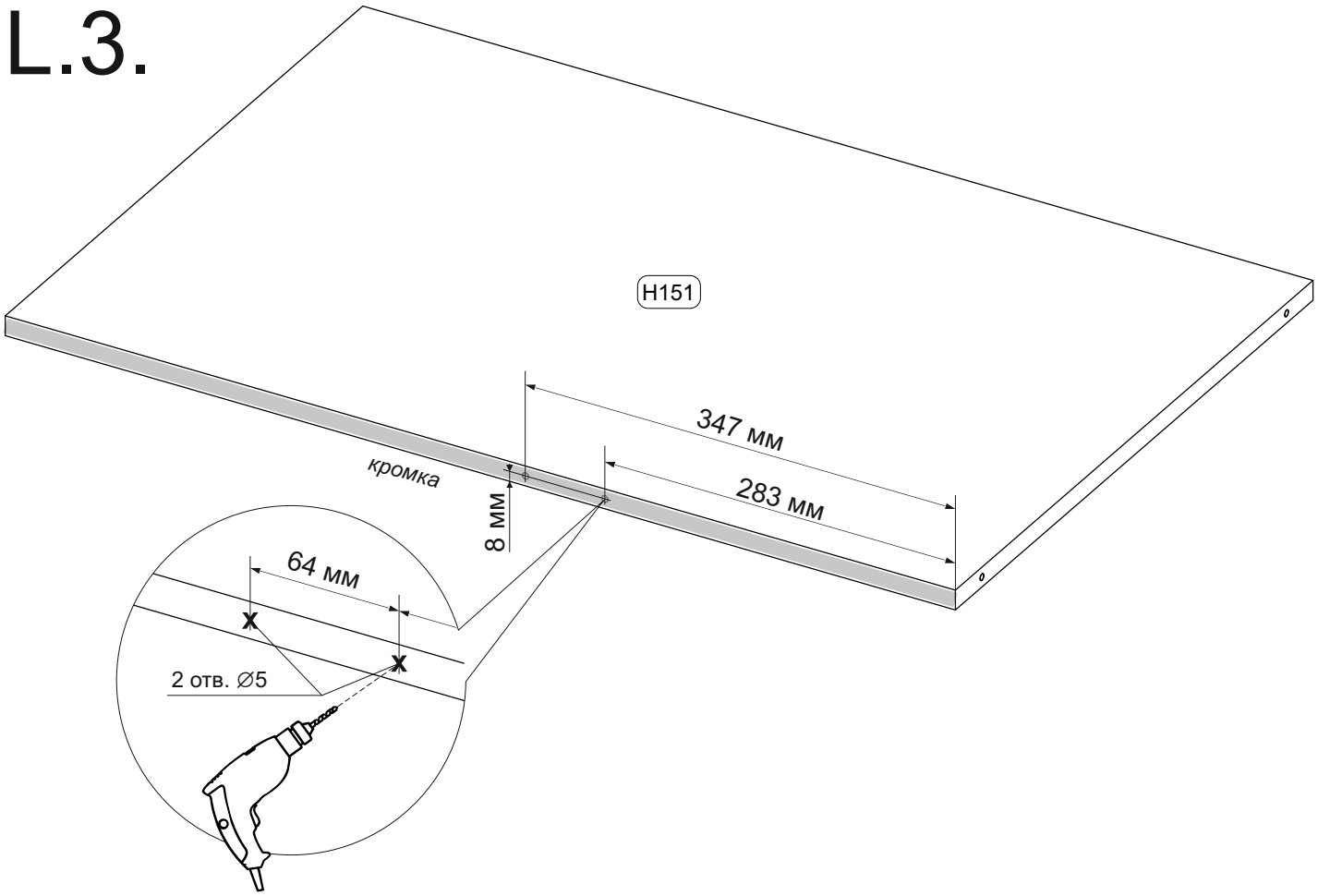
H151
347 мм
283 мм
кромка
8 мм
64 мм
2 отв. ∅5

# L.4.

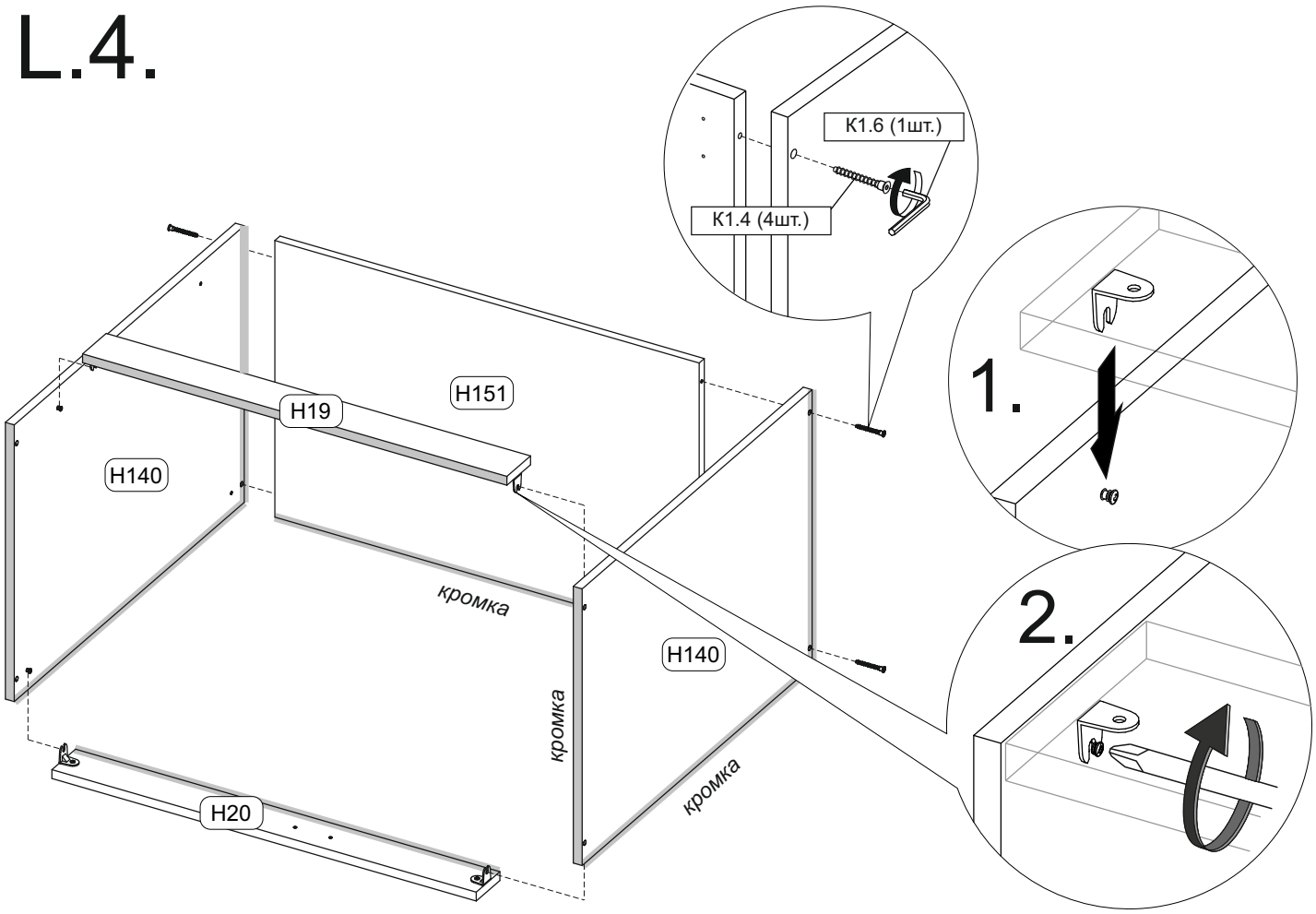
K1.6 (1шт.)
K1.4 (4шт.)
H151
H19
H140
кромка
H140
кромка
кромка
H20
1.
2.

# L.5.

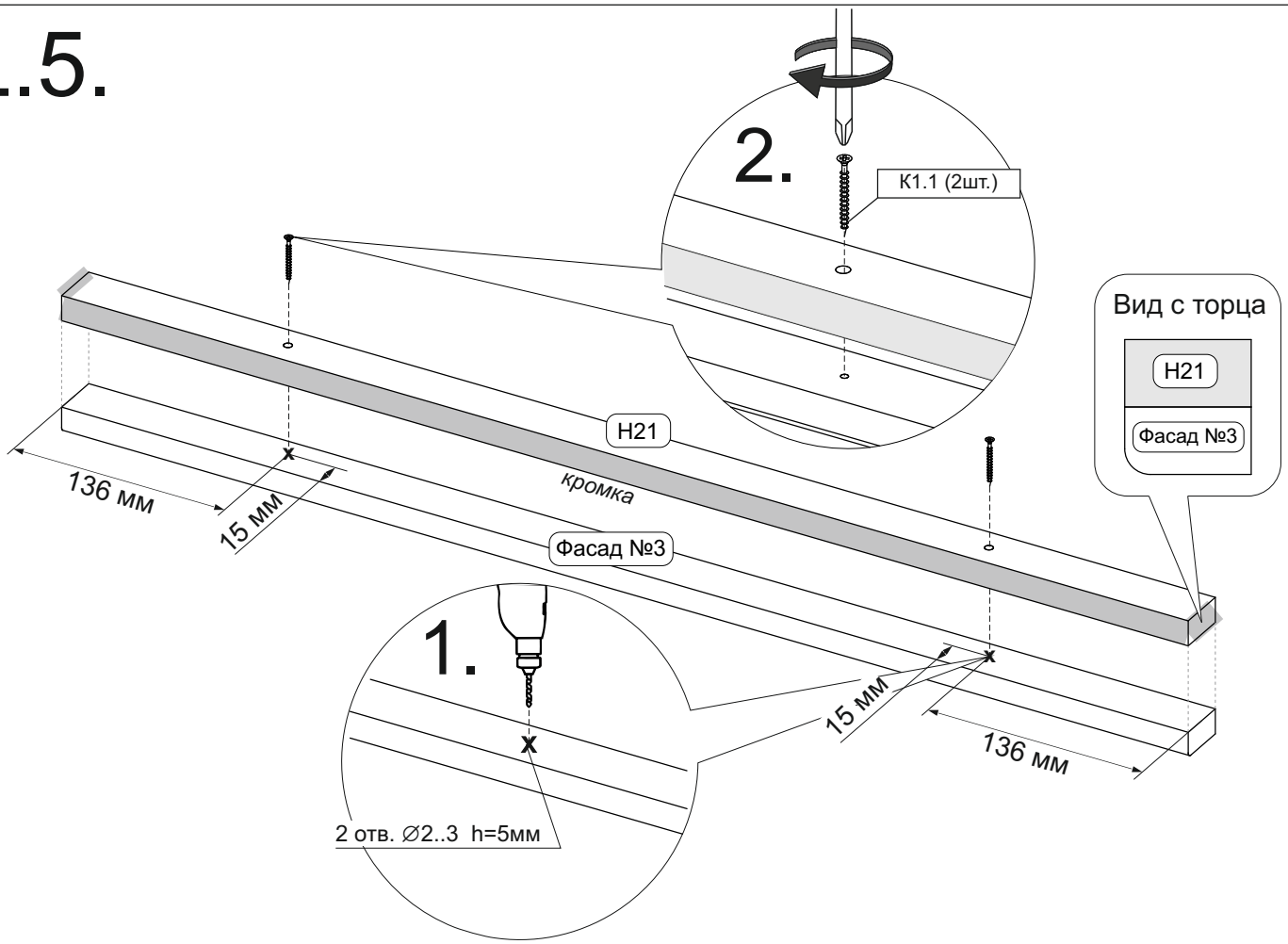
2.
К1.1 (2шт.)
Вид с торца
Н21
Фасад №3
Н21
кромка
136 мм
15 мм
Фасад №3
1.
15 мм
136 мм
2 отв. ∅2..3 h=5мм

# L.6.

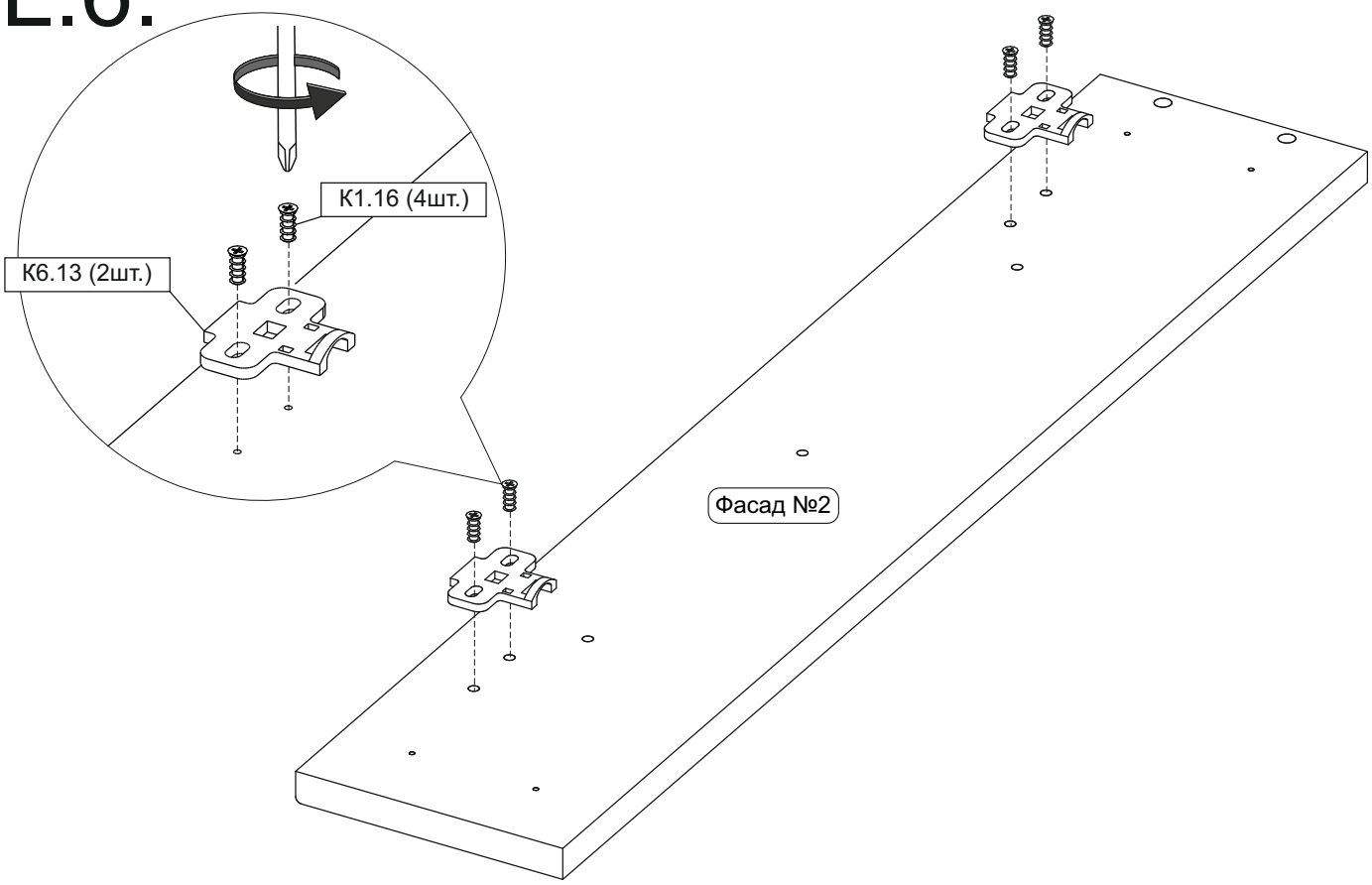
К1.16 (4шт.)
К6.13 (2шт.)
Фасад №2

# L.7.

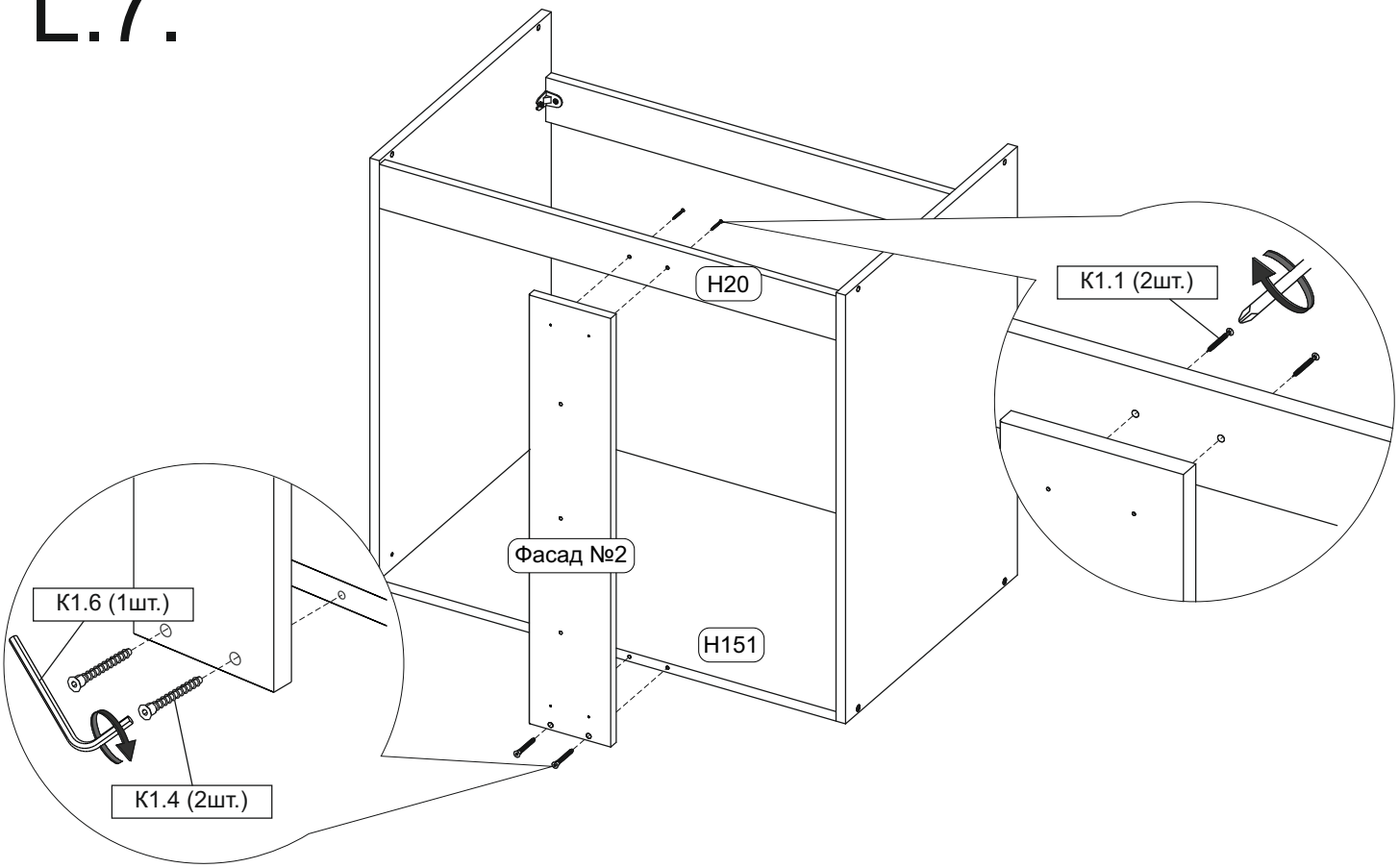


# L.8.

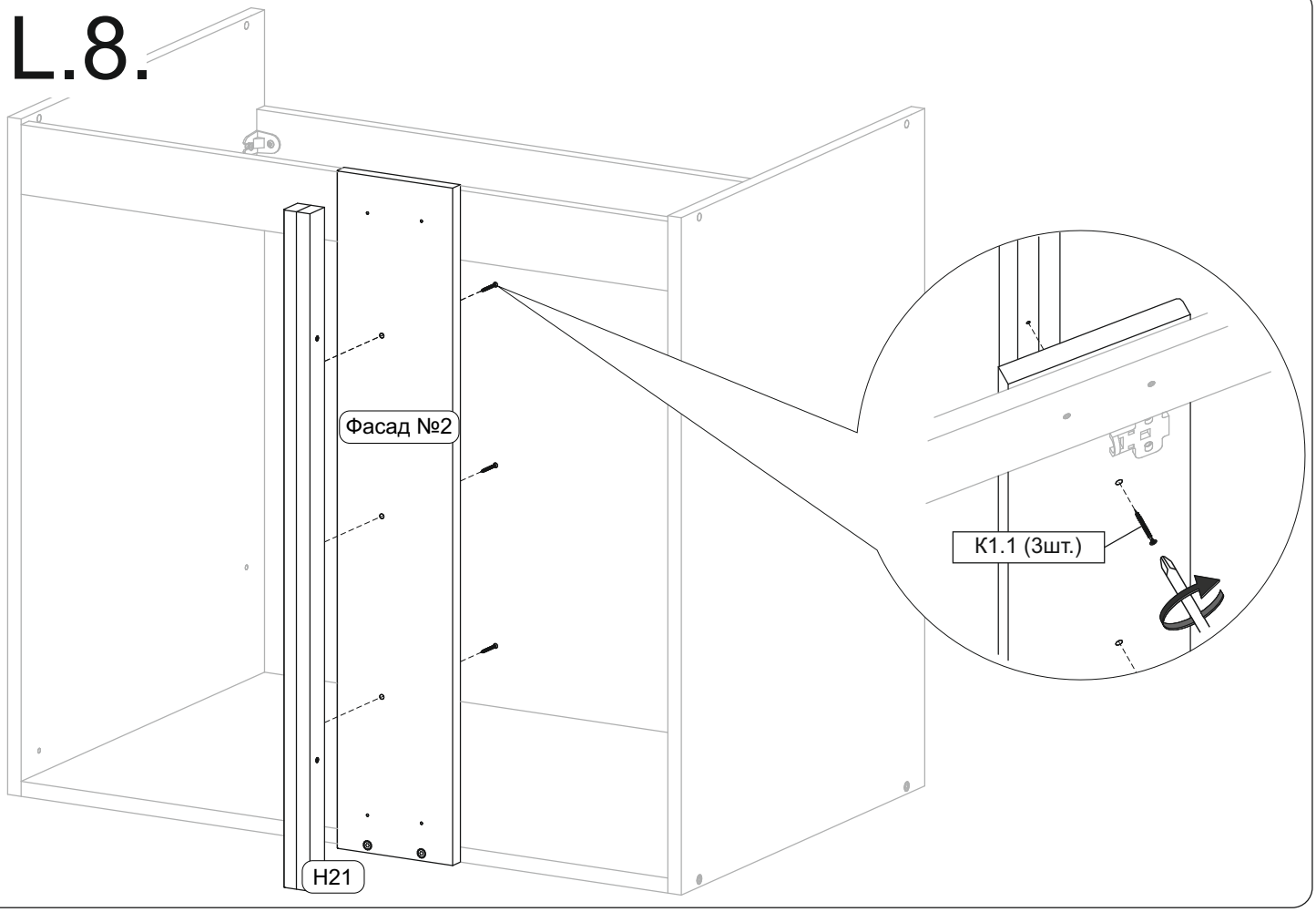

# L.9.

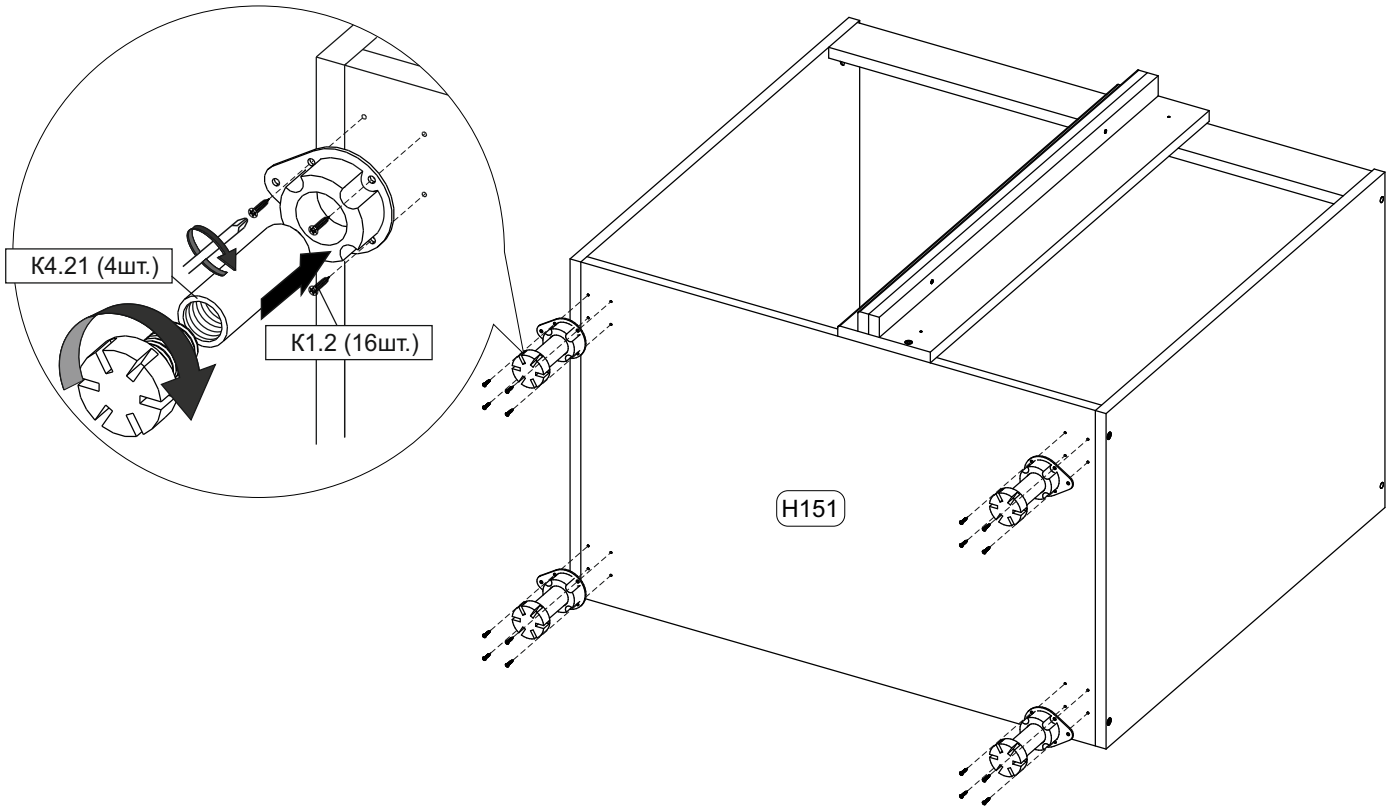


# L.10.

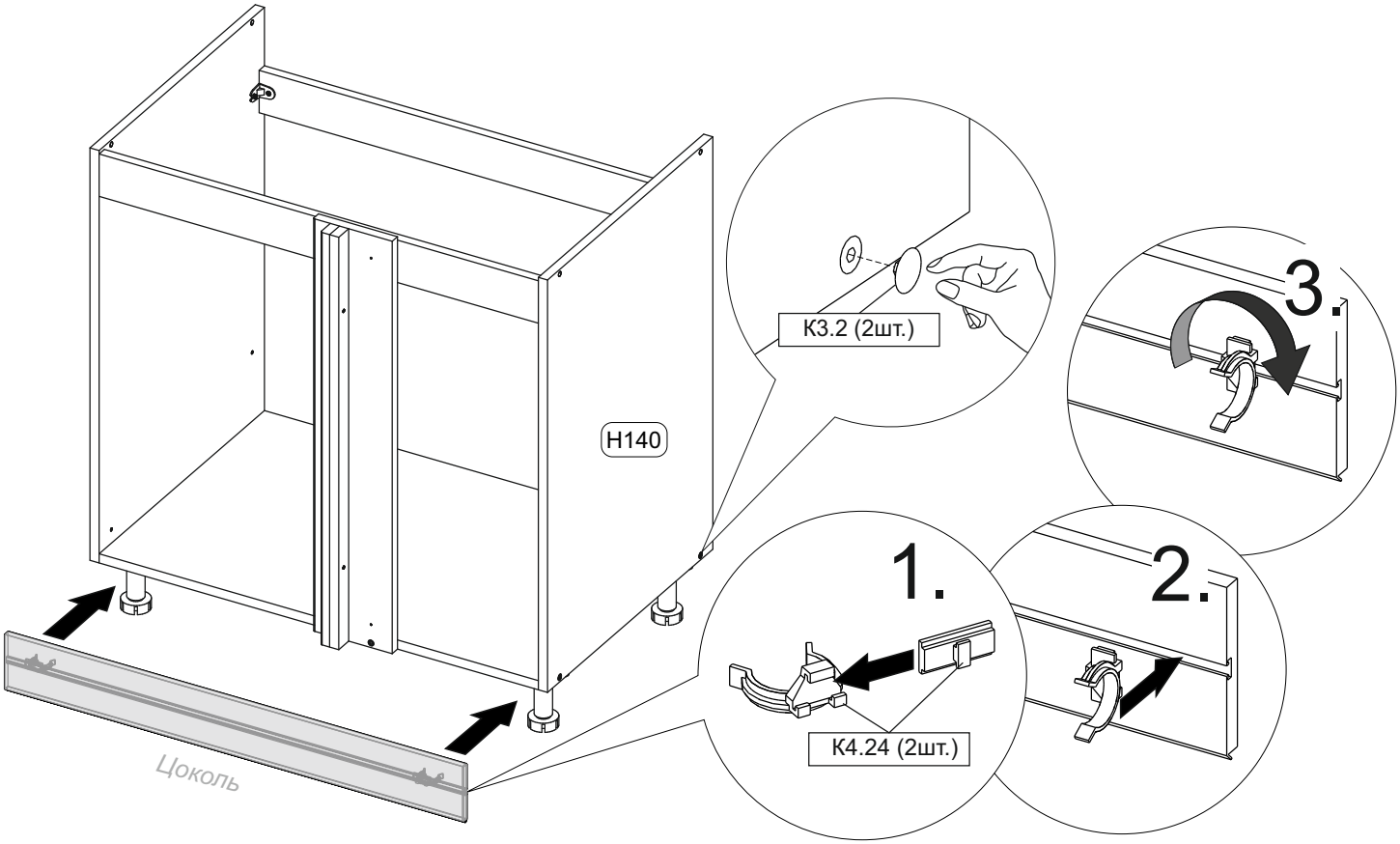

# L.11.

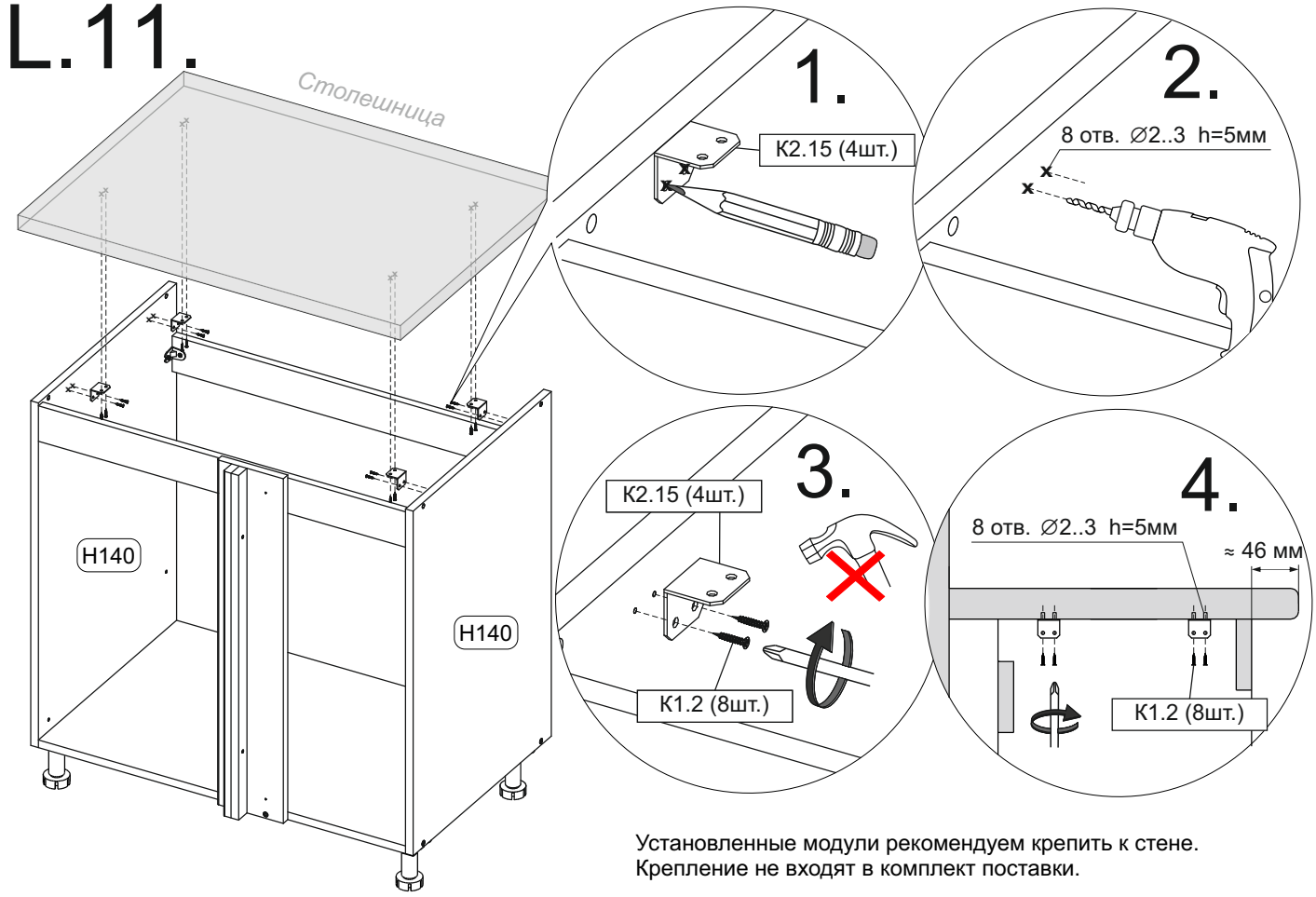


Установленные модули рекомендуем крепить к стене.
Крепление не входят в комплект поставки.

# L.12.

Перед установкой фасада определите его тип (правый или левый). При необходимости установить ручку (см. «Фасады модульной мебели для кухни»)

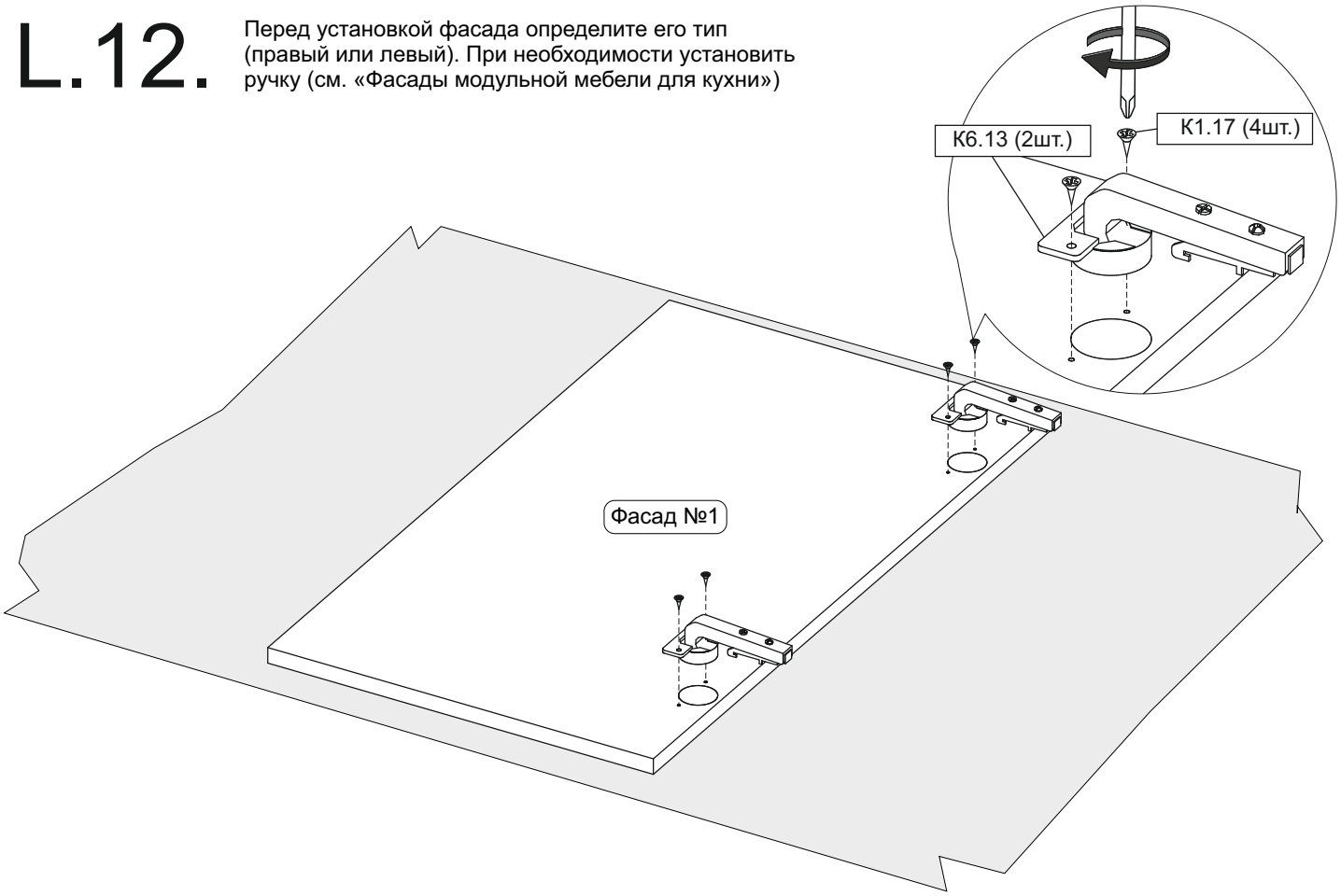

# L.13.

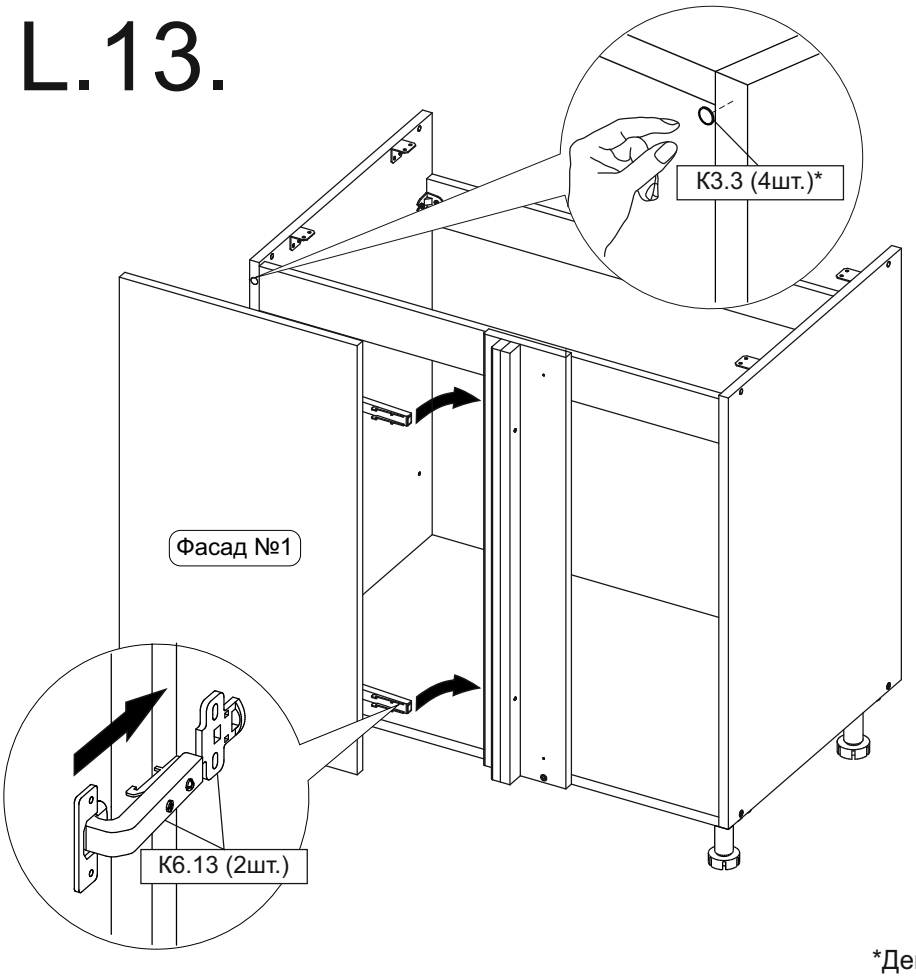


**Регулирование зазоров и положения фасада**

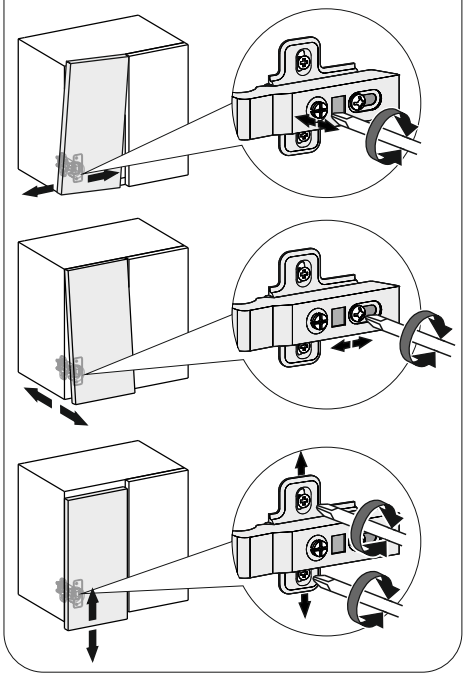

*Демпферы (К.3.3) ставить при необходимости

# L.14.

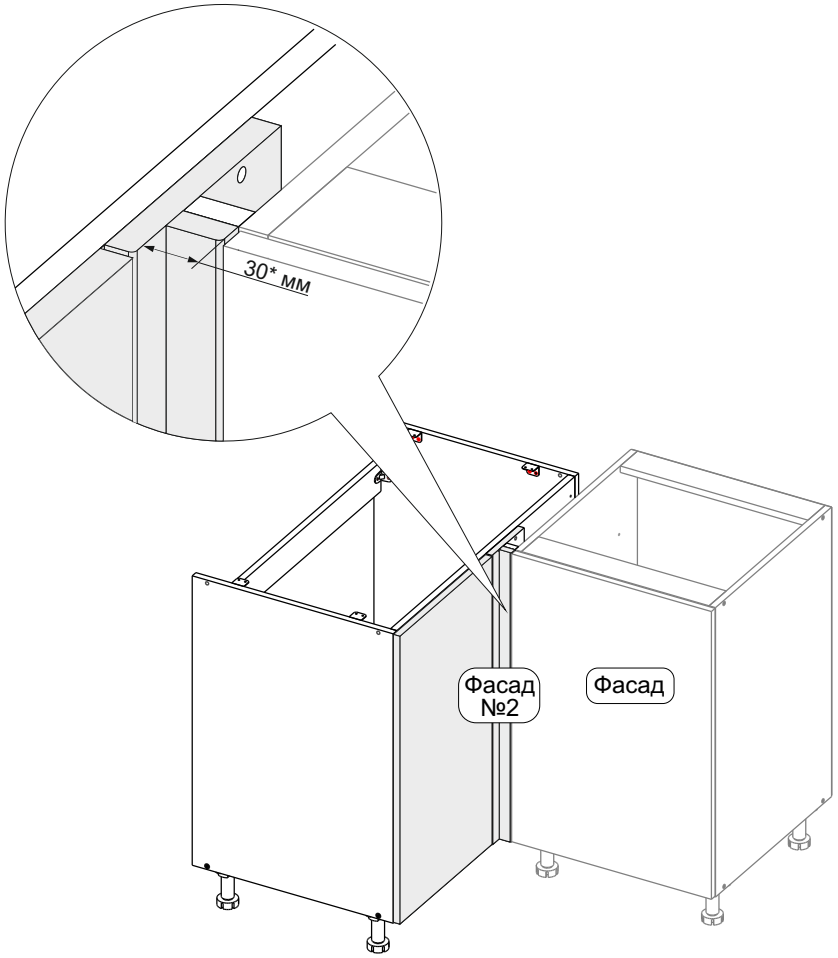

# L.15.

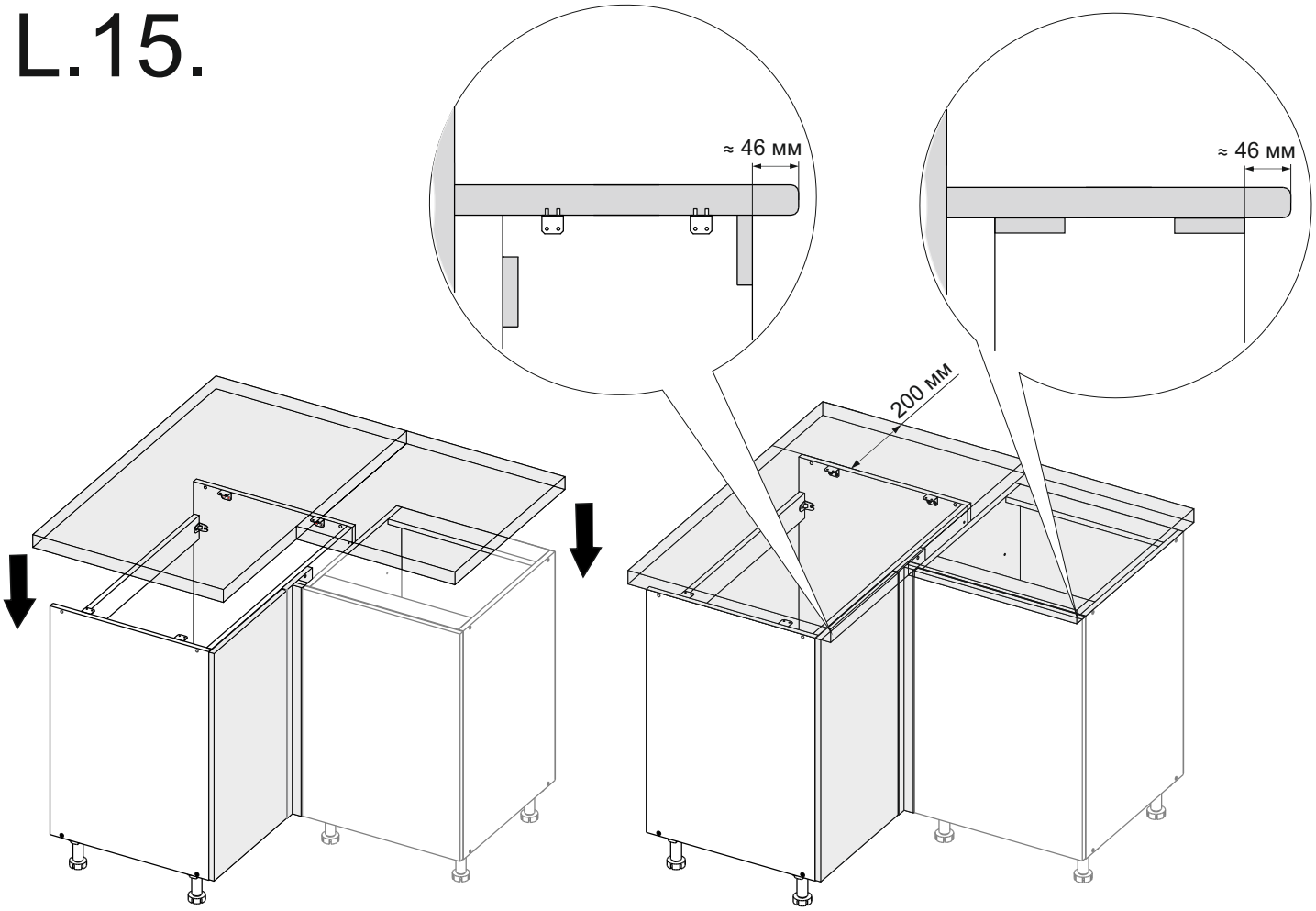


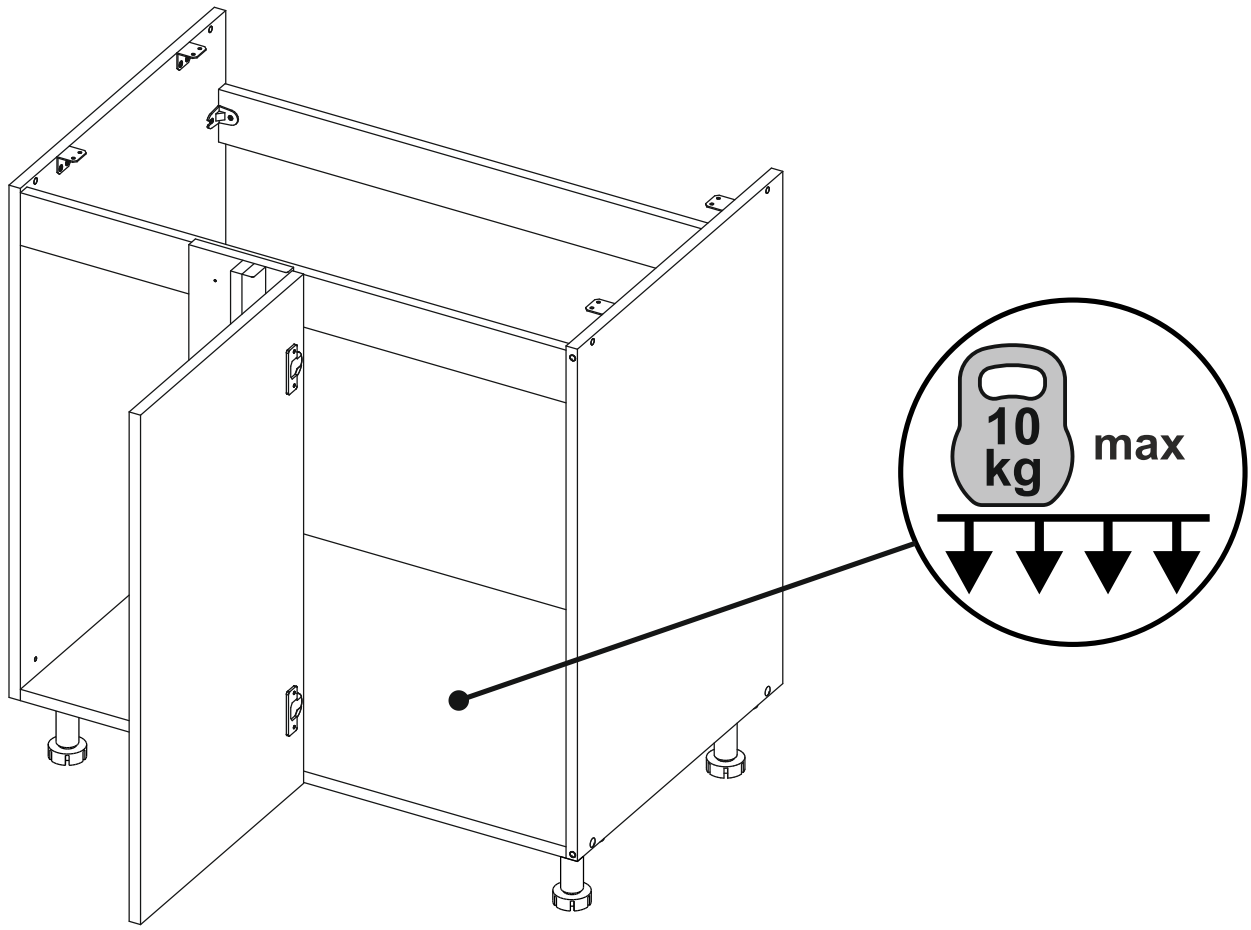

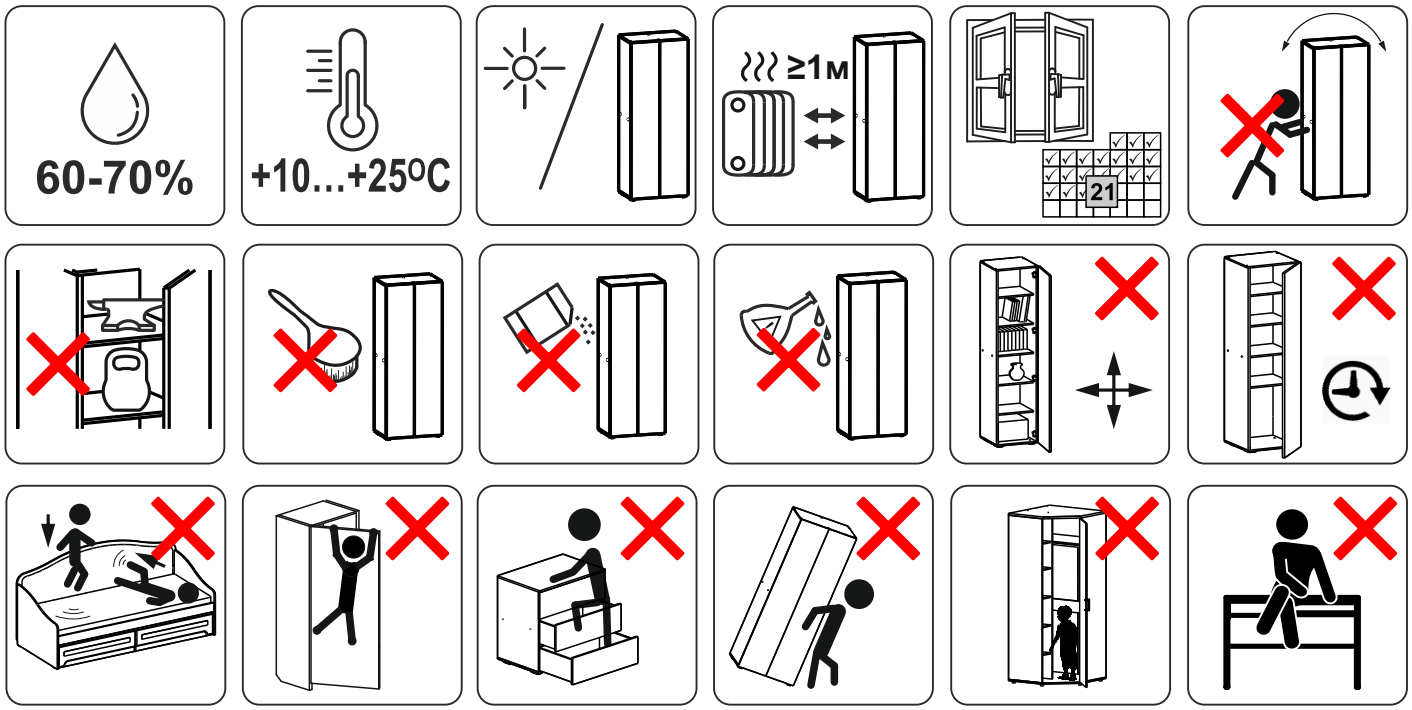


MEBELSON®

**УВАЖАЕМЫЙ ПОКУПАТЕЛЬ!**

Вопросы по качеству? Звоните в отдел клиентского сервиса

# 8-3412-62-37-34

или отсканируй QR- код для быстрого перехода

Благодарим вас за выбор нашей продукции!
Нам будет очень приятно, если вы поделитесь фото-отзывом на маркетплейсе.
Мы искренне заботимся о качестве нашей мебели и вашем комфорте.

MEBELSON®

**МЕБЕЛЬСОН—КОГДА ВАЖНО, ЧТОБЫ ДОМА БЫЛО ХОРОШО!**

# ФАСАДЫ МОДУЛЬНОЙ МЕБЕЛИ ДЛЯ КУХНИ

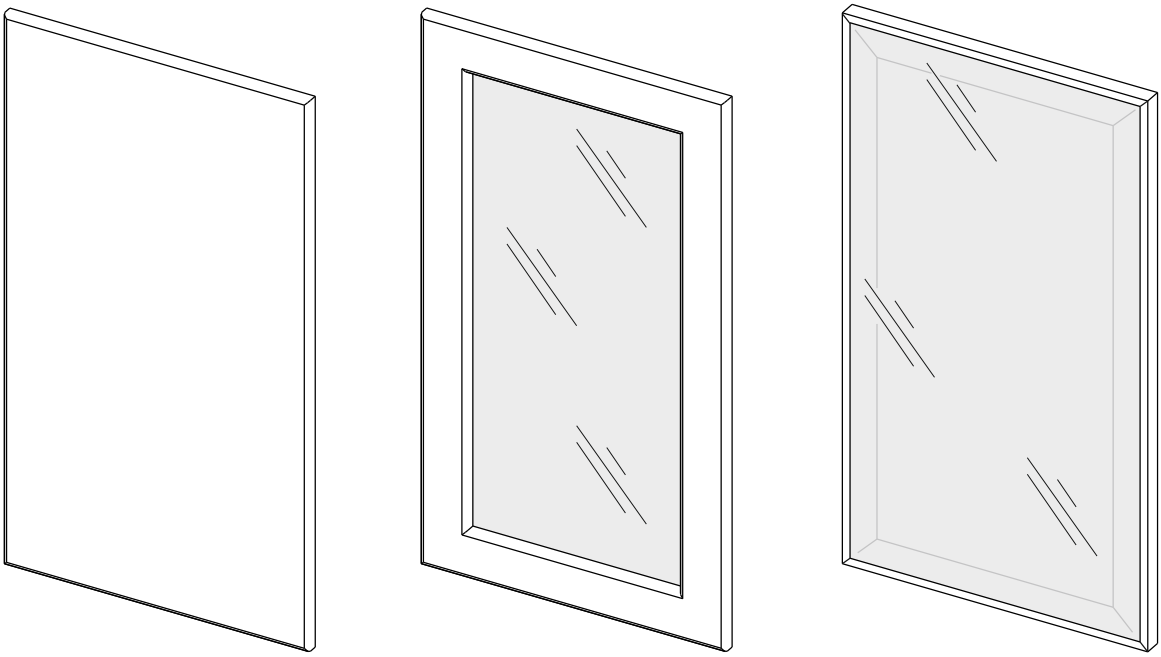

## УВАЖАЕМЫЕ ПОКУПАТЕЛИ!

Вся выпускаемая мебель поставляется в разобранном виде — это обеспечивает сохранность внешнего вида и удобство транспортировки. Упаковка должна быть надёжно защищена от ударов, влаги и загрязнений.

## ПЕРЕД СБОРКОЙ ОБЯЗАТЕЛЬНО!

- Ознакомьтесь с инструкцией по сборке и правилами эксплуатации (их несоблюдение аннулирует гарантию)
- Подготовьте необходимые инструменты
- Проверьте комплектность.

**Удмуртская Республика, д. Пирогово, ул. Торговая, д. 15** **8-3412-62-37-34** **www.mebelson.ru** **vk.com/mebelsonmarket**
**vkvideo.ru/@mebelsonmarket** **Официальный канал Фабрики Мебели MEBELSON**

**ПРИМЕЧАНИЯ**

1. Мебель изготавливается из ЛДСП и ДСП I и I/II сортов. Незначительные дефекты на невидимых участках деталей допустимы и не считаются браком.
2. Изготовитель вправе вносить конструктивные изменения, не влияющие на качество изделия, без уведомления в паспорте.
3. Оттенки цветов и текстура материалов (ЛДСП, ПВХ-плёнка, ткань и др.) могут незначительно отличаться от изображений на сайте или в каталоге, особенно при комплектации из разных производственных партий.

**ГАРАНТИЯ ИЗГОТОВИТЕЛЯ**

Срок гарантии: 12 месяцев с даты покупки.

Претензии по качеству и комплектности принимаются в пределах гарантийного срока при наличии:
1. Части упаковки с этикетками (номер партии, ростер) или их фотографии;
2. Фотографий распакованной продукции с обнаруженным браком;
3. Фото узлов и деталей — если брак выявлен до или в процессе сборки.

**Не подлежат гарантии:**
Повреждения при самостоятельной транспортировке или сборке;
Нарушение условий эксплуатации;
Сколы, царапины, вздутие ЛДСП, расслоения и прочие дефекты, возникшие по вине потребителя.
Замена негарантийных деталей осуществляется за дополнительную оплату.

**Получить расширенную гарантию**, сканируй QR- код

**ПРАВИЛА ЭКСПЛУАТАЦИИ**

**! Важно: во избежание опрокидывания мебели и несчастных случаев — закрепите изделие к стене. Выбор крепежа зависит от материала стены. Производитель может не комплектовать изделие фурнитурой для крепления к стене.**

**Общие рекомендации:**
1. Следуйте последовательности сборки, указанной в инструкции.
2. Используйте мебель только по назначению.
3. Располагайте изделие не ближе 50 см от отопительных приборов и сырых стен.
4. Температура в помещении: от +8°C до +50°C.
5. Относительная влажность: 45–70%.
6. Избегайте попадания прямых солнечных лучей и атмосферных осадков.
7. Пыль удаляйте мягкой сухой тканью (фланель, войлок и пр.).
8. Для чистки используйте мягкие чистящие средства или слабый мыльный раствор. После — вытирайте насухо.
9. При попадании влаги немедленно протрите поверхность сухой тканью.
10. При ослаблении крепежа — подтяните винты и болты.
11. При трансформации мебели избегайте рывков и перекосов. Смазывайте механизмы при необходимости.
12. После сборки мебель может сохранять лёгкий запах материалов в течение 3 недель.

**Как уменьшить запах:**
Мягкая мебель – пропылесосьте и регулярно проветривайте комнату.
Корпусная мебель – протрите влажной тканью с мягким моющим средством, затем вытрите насухо.
Проветривайте помещение 3–4 раза в день, открыв все дверцы и ящики.

**КАТЕГОРИЧЕСКИ ЗАПРЕЩАЕТСЯ:**
1. Ударять по мебели, ронять или передвигать на ней тяжёлые предметы.
2. Касание поверхности мебели горячими предметами.
3. Длительное воздействие влаги.
4. Контакт с кислотами, щелочами, растворителями и другой агрессивной химией.
5. Использование агрессивных чистящих средств.

| К1.2 | К1.3 | К1.17 | К1.13 | К7.10 | К7.13 |
|---|---|---|---|---|---|
| Саморез 3,5х16 | Саморез 3х20 | Саморез 3,5х12 | Саморез окон. 3.9х16 | Держатель для зеркал Кляймер №3 прозрач. | Держатель для зеркал Кляймер №1 прямой |

Комплект фурнитуры зависит от типа фасада

- Производитель оставляет за собой право не комплектовать наружную и внутреннюю невидимую фурнитуру, а также технологические отверстия заглушками.
- Изображение фурнитуры дает представление о ее внешнем виде и не отображает реальных размеров.
- Обратите внимание на подбор соответствующих саморезов.

## РЕКОМЕНДУЕМЫЕ ИНСТРУМЕНТЫ ДЛЯ СБОРКИ

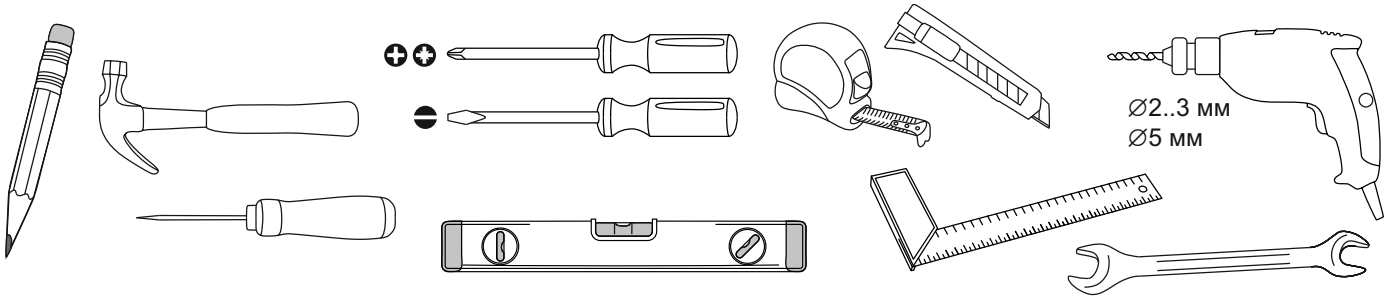


## ПОДГОТОВКА К СБОРКЕ

**Перед началом сборки необходимо:**

1. Внимательно ознакомиться с данной инструкцией.
2. Распаковать упаковки, скомплектовать детали согласно схемам и проверить наличие необходимой фурнитуры.
3. Убедиться, что номера деталей на схемах соответствуют номерам, указанным на нелицевых кромках деталей.

Во избежание повреждения поверхностей деталей рекомендуется постелить на место сборки мягкую плотную ткань или гофрокартон из упаковки.

**ВНИМАНИЕ!**

Не забивайте саморезы молотком! Нарушение этого требования может привести к снижению жесткости узлов и всей конструкции.

Перед установкой фасада в модуль необходимо:

1. Определить тип выбранных ручек.

Тип: Ручка торцевая с саморезами

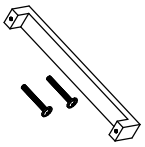

Тип: Ручка-скоба винт\саморез

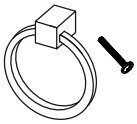

Тип: Ручка-кнопка с винтом

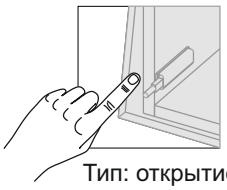

Тип: открытие по нажатию

2. Определить схему установки ручек и разметить фасады (использовать вложенный шаблон для разметки отверстий под установку ручек).

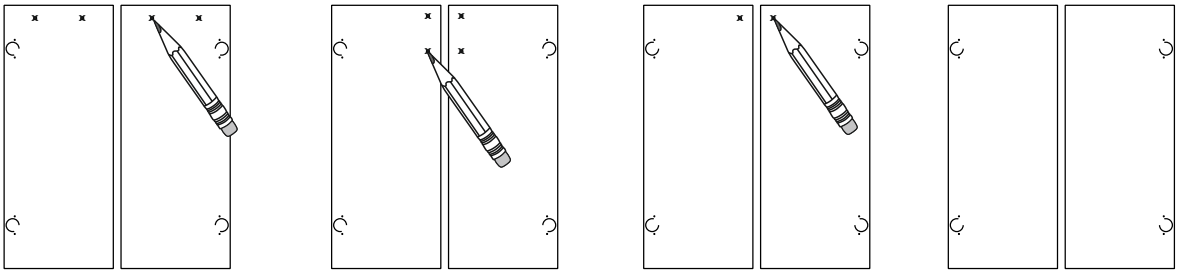

3. Установить ручки.

Схема установки торцевой ручки:

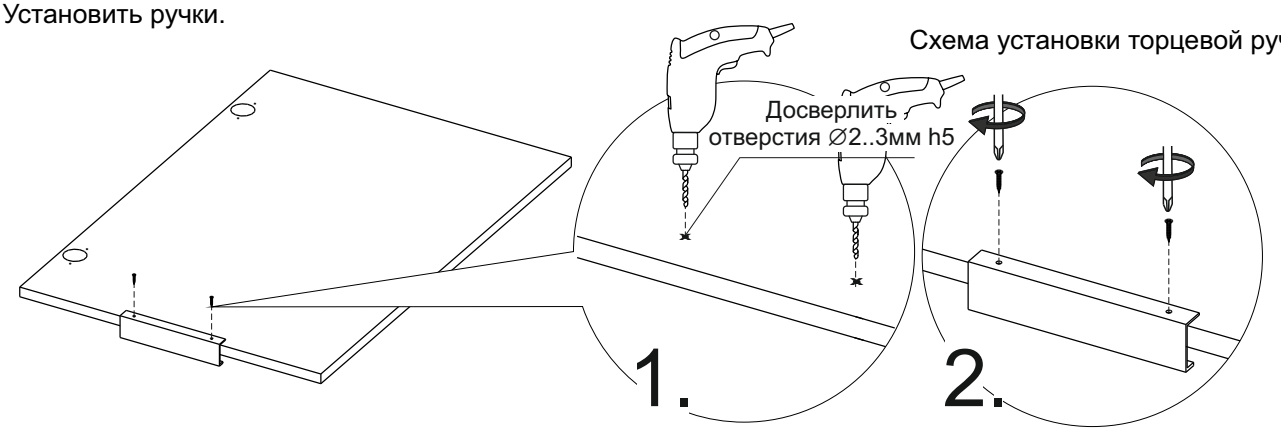


Схема установки ручки - скобы:

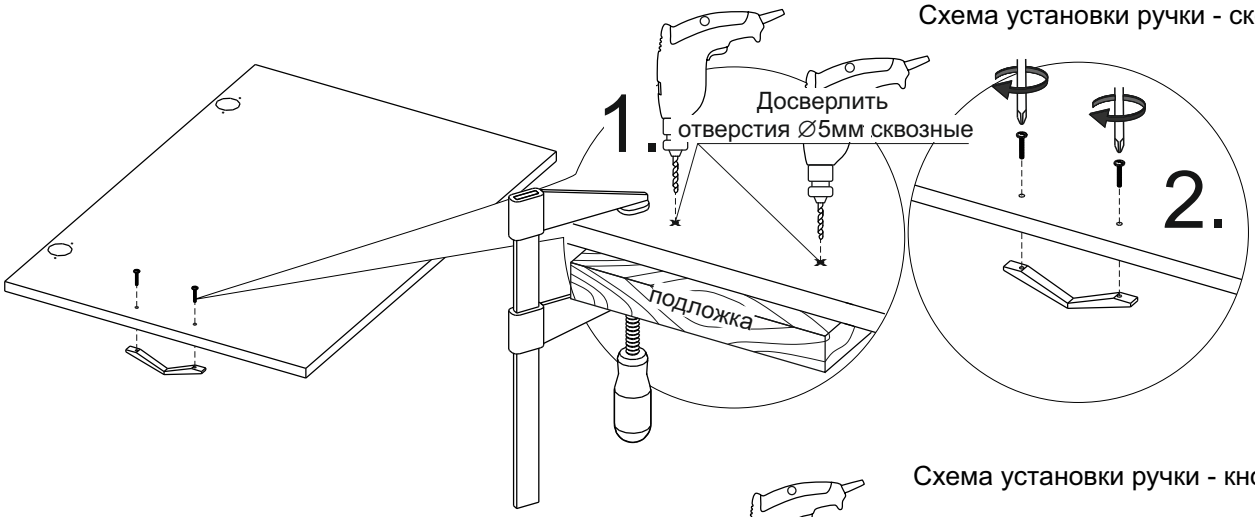


Схема установки ручки - кнопки:

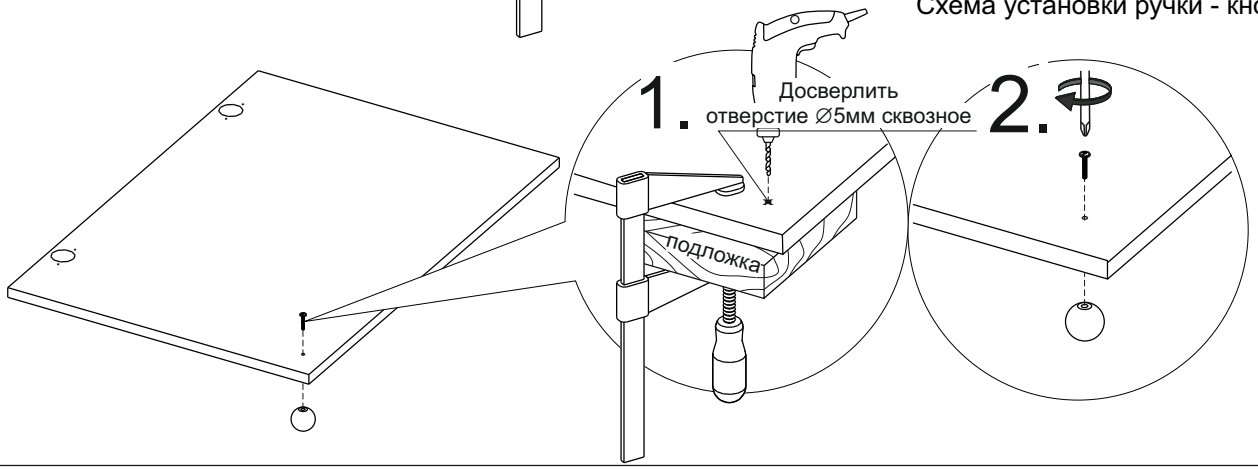

Схема установки толкателей в модули, открывающиеся по нажатию

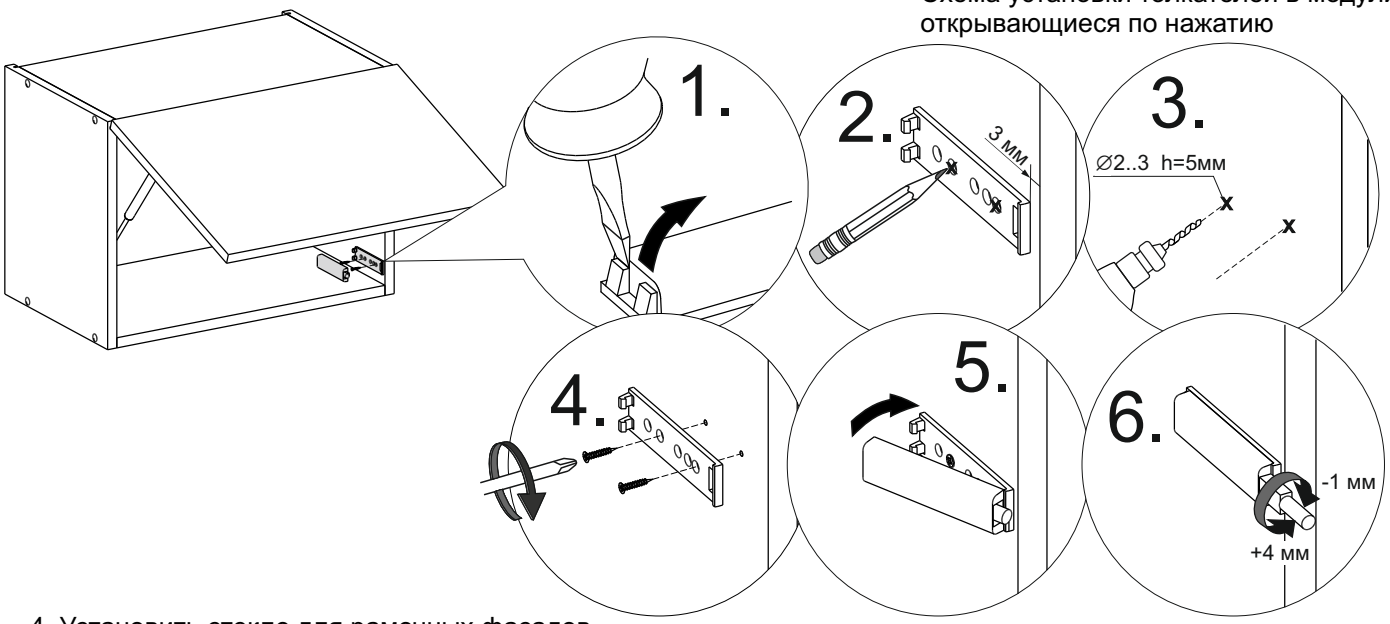


4. Установить стекло для рамочных фасадов.

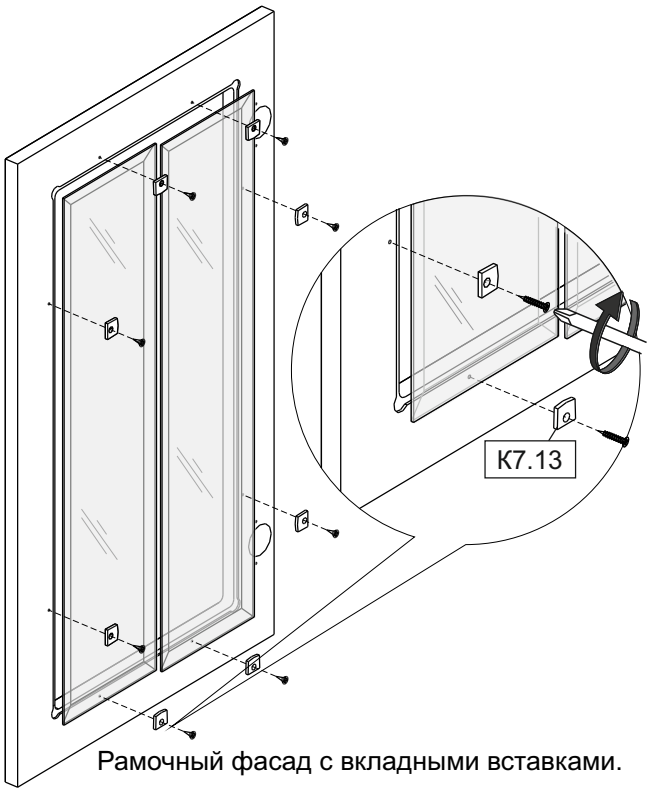


Рамочный фасад с вкладными вставками.

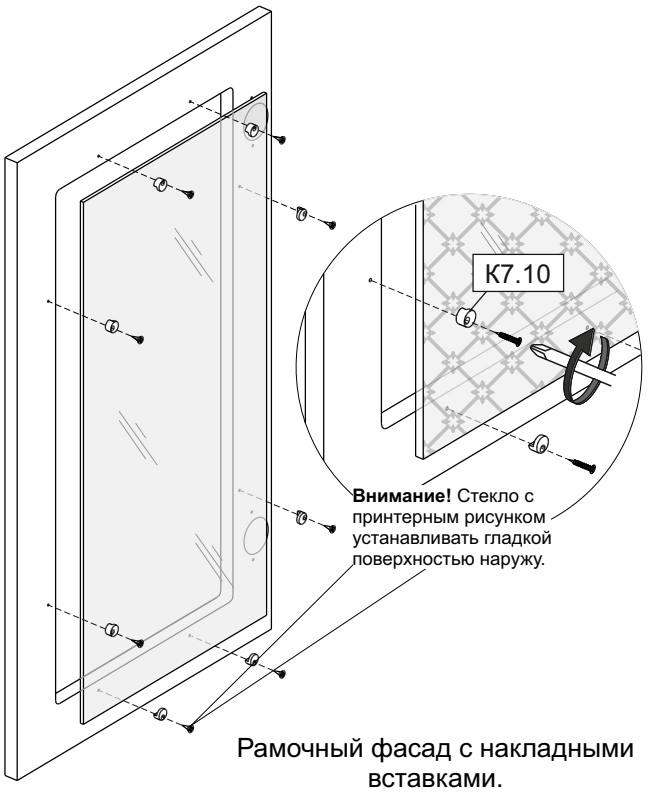


Рамочный фасад с накладными вставками.

5. При установке петель на профильные рамочные фасады, для крепления использовать саморезы, вложенные в комплектацию фасадов.

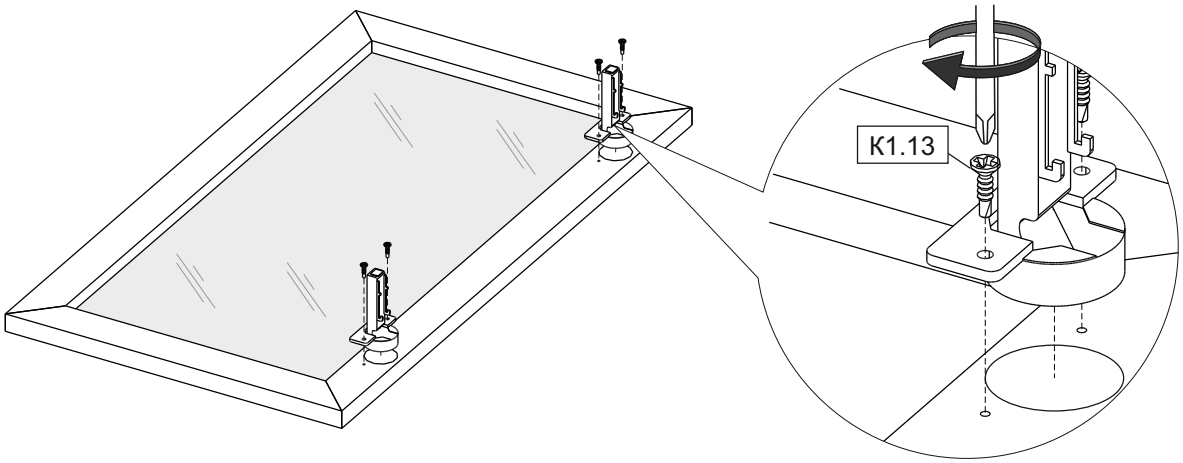

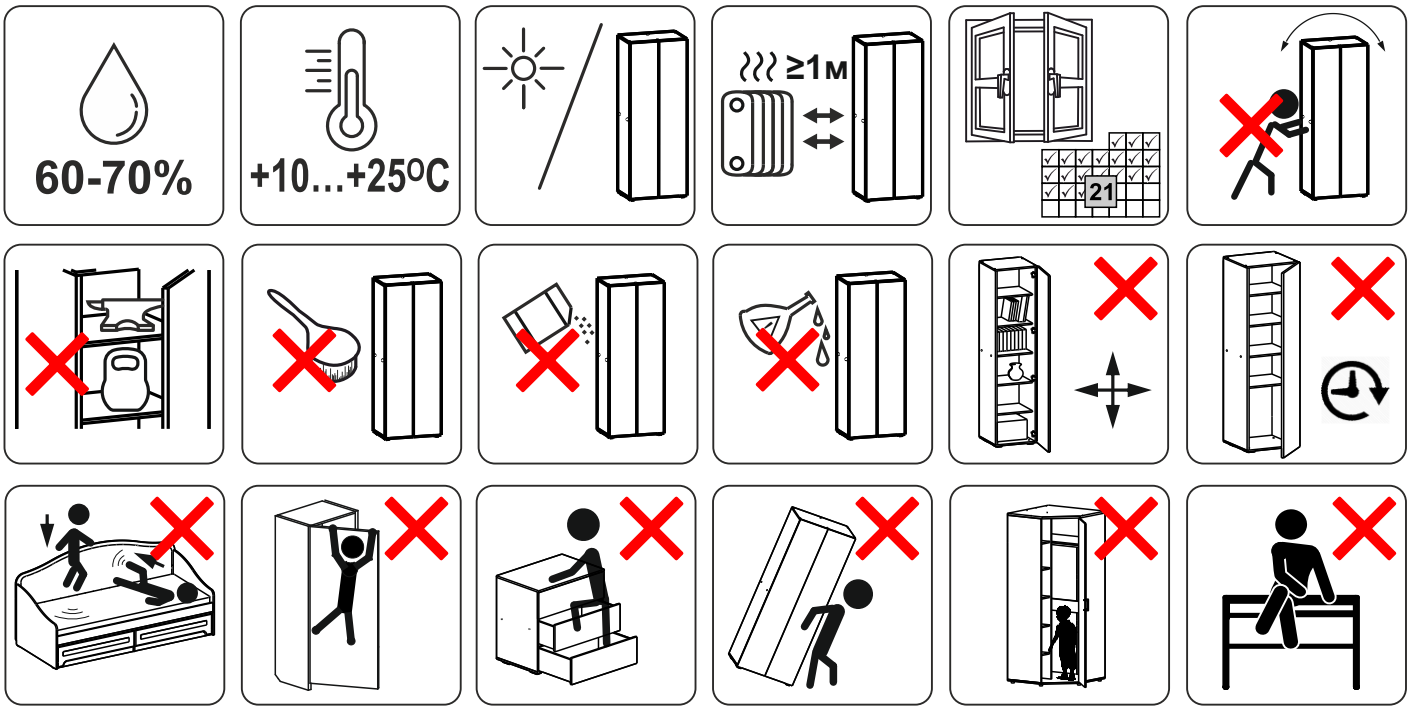


MEBELSON®

**УВАЖАЕМЫЙ ПОКУПАТЕЛЬ!**

Вопросы по качеству? Звоните в отдел клиентского сервиса

# 8-3412-62-37-34

или отсканируй QR- код для быстрого перехода

Благодарим вас за выбор нашей продукции!
Нам будет очень приятно, если вы поделитесь фото-отзывом на маркетплейсе.
Мы искренне заботимся о качестве нашей мебели и вашем комфорте.